The Korea Herald 독자가 선정한
엘리베이터 부문
「2007-2009 베스트 브랜드」

기술표준원 선정
「승강기 보수품질 우수업체」

한국능률협회 인증원 선정
GS 안전경영대상
2007·2008·2010
3년 지속대상 수상

한국능률협회 인증원 선정
「2006-2010 녹색경영대상」 수상

OTIS

●**본사** : 서울특별시 영등포구 여의도동 17-3 삼환까뮤빌딩 4층
●**대표전화** : 02-2007-5800
●**서비스(유지보수)사업부** : 서울특별시 서초구 서초동 1303-37 W-Tower 7층
●**국내사업부** : 서울특별시 서초구 서초동 1303-37 W-Tower 10~11층
●**고장신고** : 1661-6112
●**고객상담** : 1661-6114
●**Elite Service상담** : 1661-6117
●**디자인센터** : (02) 6007-3319
●**구매에 관한 문의**
서울 중대형 : (02) 6007-3201, 3237, 3286, 3288~9, 3454
서울 · 경기 · 인천 · 강원 : (02) 6007-3525
경남영업팀(부산) : (051) 922-6001~4, 6007
경북영업팀(대구) : (053) 740-8800~3
서부영업팀(광주) : (062) 510-1713~5, 1717
중부영업팀(대전) : (042) 480-8800~5
전주 출장소 : (063) 241-3283
제주 출장소 : (064) 742-0057
●**승강기 추가설치 및 철거교체에 관한 문의**
서울 · 경기 · 강원 : (02) 6007-3370, 3373
부산 · 경남 · 제주 : (051) 922-6143
대구 · 경북 : (053) 740-8850
대전 · 충청 : (042) 480-8833
전남 : (063) 510-1777
전북 : (063) 241-3415

Rev.No	6	개정일	2012. 01

www.otis.co.kr

※ 본 제품의 규격은 품질개선을 위하여 예고없이 변경될 수 있으므로 제품구입 시 문의 바랍니다.
※ 카탈로그 내의 제품 이미지는 고객의 이해를 돕기위한 것으로 실물과 다소 다를 수 있습니다.

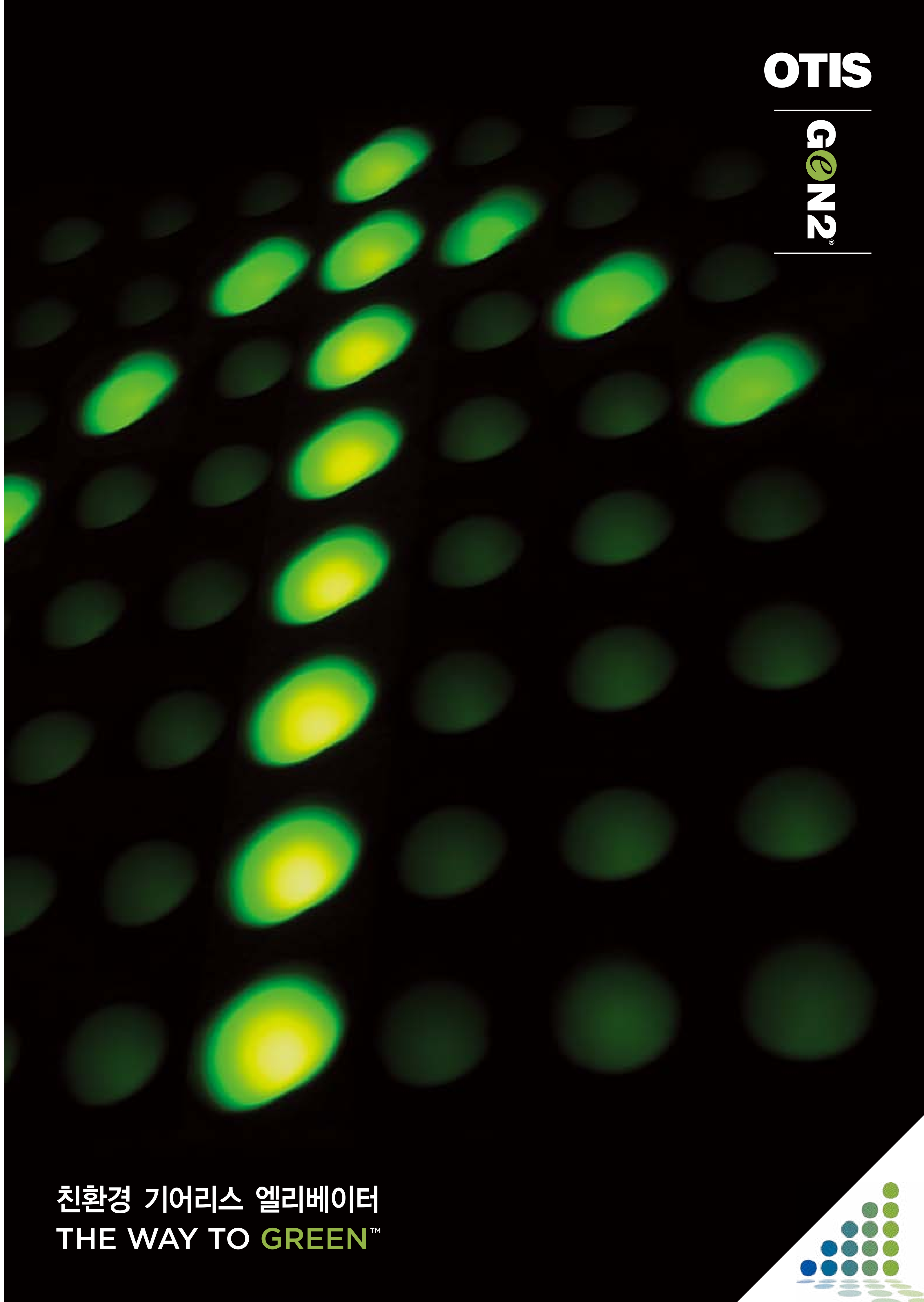

OTIS

GeN2®

친환경 기어리스 엘리베이터
THE WAY TO GREEN™

NEATT
(동북아무역타워)

롯데월드타워

SIFC
(서울국제금융센터)

페트로나스타워
(말레이시아)

엠파이어 스테이츠빌딩(뉴욕)

에펠타워(파리)

동방명주(상해)

부르즈 칼리파(두바이)

The Way to Green

The Way to Green

Otis의 역사는 엘리베이터의 역사입니다.

1853 엘리샤 그레이브스 오티스가 세계 최초로 안전장치가 부착된 엘리베이터 발명
1888 프랑스 파리 에펠타워 엘리베이터 설치
1910 한국 최초의 엘리베이터 설치(조선은행)
1914 한국 최초의 전동식 엘리베이터 설치(조선호텔)
1992 국내 엘리베이터 업계최초 ISO 9001 인증 획득 / 1억불 수출의 탑 수상
1998 인천 국제 공항 승강 설비 수주
1999 전 세계 누계 생산 10만대 돌파
2000 LG-OTIS Elevator Company 출범, 2년 연속 엘리베이터부문 고객만족도 1위기업 선정
2001 산업자원부 A/S 우수 기업인증선정, 2001년 우수디자인(GD)상 산업자원부 장관상 수상
2002 고객만족 1위 기업 선정(한국능률협회)
2003 OTIS-LG Elevator Company로 상호변경
2006 Otis 엘리베이터로 상호변경, 녹색경영대상 수상(Gen2)
2007 2년 연속 녹색경영대상 수상(Iris), GS경영대상 수상(안전경영부문)
2008 전기 만드는 엘리베이터 시스템 Regen Drive 출시 / 2년 연속 GS경영대상 수상(안전경영부문)
신제품 Mini Touch, 업계최초 독일 iF Design Award 수상
2009 국내최초 첨단 원격제어 서비스 – Elite Service 출시 / KOTRA 'Seal of Excellence' 획득
2010 3년 지속 녹색경영대상 수상(안전경영부문), 녹색경영대상 수상(ReGen)
2011 롯데월드타워 수주

The world rides on Otis elevators

THE WAY TO GREEN

환경을 최우선으로 하는 기업
Otis의 친환경 차세대 엘리베이터 GeN2®

Gen2의 플랫벨트와 PM 기어리스 전동기 그리고 ReGen Drive로 환경보호와 에너지 절약을 실천하실 수 있습니다.

▲ PM 기어리스 전동기

ReGen Drive ▶

플랫벨트 ▶

GeN2®

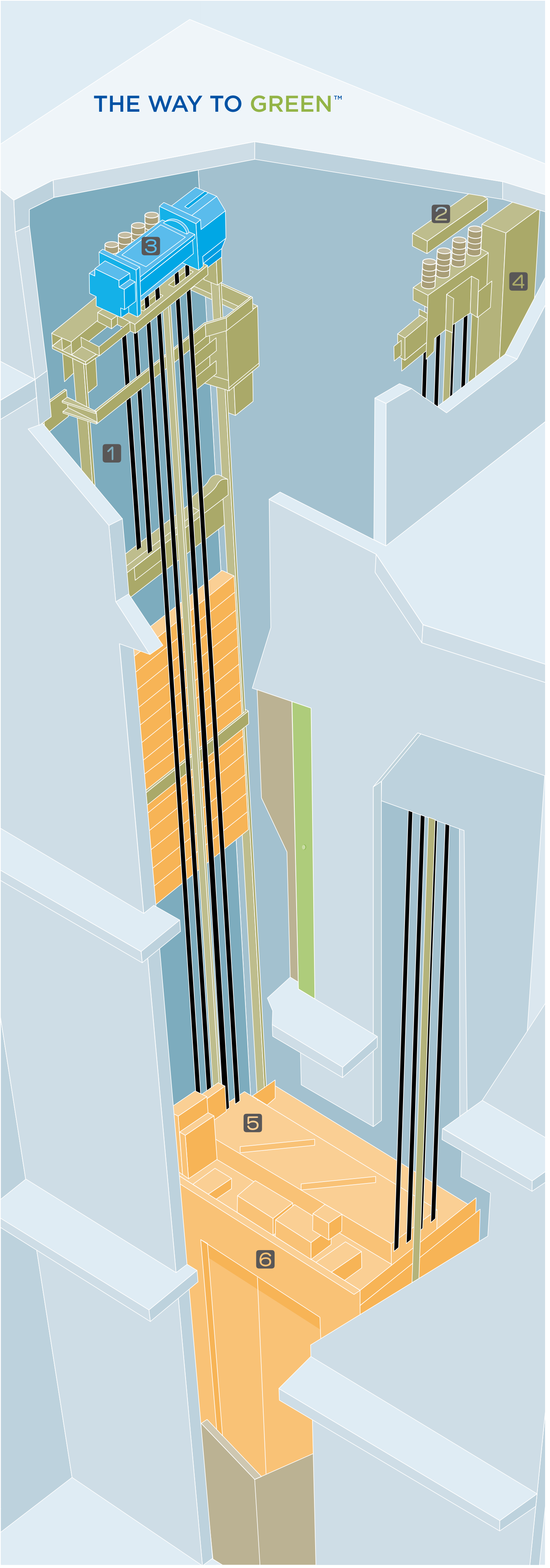

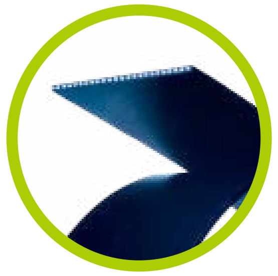

1 플랫벨트

2 Pulse Belt Monitoring System (벨트 이상 유무 감지 장치)

3 초소형 기어리스 동기전동기

4 ReGen Drive

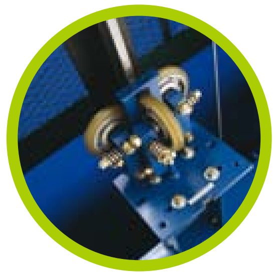

5 가이드 롤러 (선택사항)

6 PM Door

The four key Technologies

GeN2® 4가지 핵심 기술

Flat Belt

12배로 높아진 안전혁신 시스템

폴리우레탄 코팅벨트는 기존 로프방식의 마모 위험성을 개선시켜 안전율이 12배로 향상되었습니다.

최대 3배 더 긴 수명

두께 3mm, 폭 30mm, 588개의 소선으로 구성된 폴리우레탄 코팅벨트의 수명은 기존 강철로프의 3배로써 주기적 (3~5년) 교체가 필요 없습니다.

20%이상 더 가벼운 플랫벨트

기존 엘레베이터에서 사용하는 강철 로프보다 20% 이상 더 가벼워 에너지 소비가 절감됩니다.

뛰어난 견인력과 탁월한 효율

플랫벨트 하나가 들어 올릴 수 있는 무게는 최대 3,600kg으로 효율과 견인력이 뛰어납니다.

Compact PM Gearless Machine

환경을 최우선으로 하는 기업 Otis의 친환경 차세대 엘리베이터 Gen2

Gen2의 플랫벨트와 PM 기어리스 전동기로 환경보호와 에너지 절약을 실천하실 수 있습니다.

Gen2의 기술력은 에너지 사용량을 30%까지 절감 해 드립니다.

항목	기존 엘리베이터	Gen2
모터	유도 전동기	PM 기리어스 전동기
동력전달	기어드(80%)	기어리스(90%)
소비전력(17인승 기준)	47.7kwh	34.3kwh

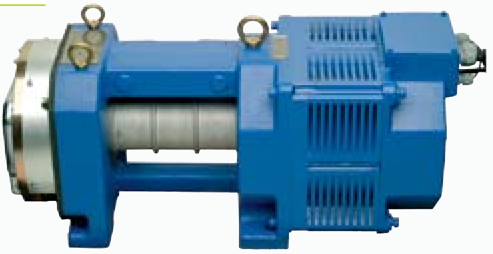

ReGen™ Drive

Gen2는 엘리베이터의 부하와 이동 방향에 따라 모터가 발전기로 작동하면서 회생에너지를 생성시키는 Regen Drive를 표준으로 장착하여 다음과 같은 장점을 고객에게 제공합니다.

- 고조파 장해가 없는 친환경 제품
- 역률 증가에 따른 전기요금 절감 및 저전력 소비에 따른 비용 감소
- 최신 제어기법을 적용하여 승차감 향상

ReGen Drive를 적용한 Gen2 System은 전력 소비량을 최대 75%까지 줄여 줍니다

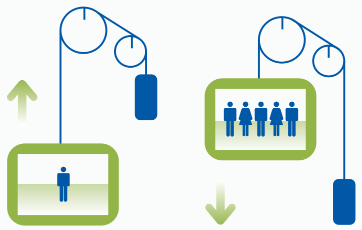

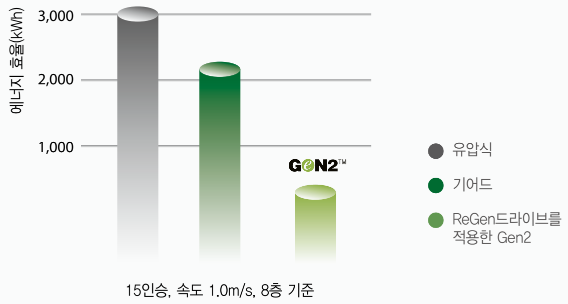

Pulse™ System

Pulse System으로 더욱 완전해진 플랫벨트의 안전성

• 편리함

로프 외관을 육안으로 검사하는 기존 방식과 달리 Pulse System은 벨트 마모 상태 및 이상 유무를 정기적으로 실시간 모니터링 하여 보다 효율적이고 안전한 유지보수가 가능해 집니다.
고객은 또한, 옵션인 REM(Remote Elevator Monitoring)시스템과 연계하여 다양한 리포팅을 제공받을 수 있습니다.

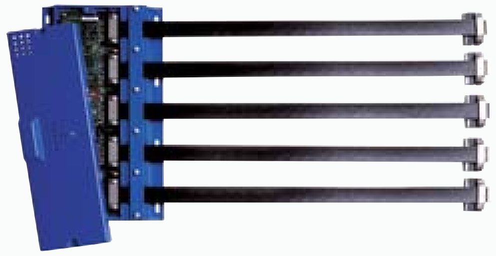

• 안전

벨트 내 철심의 이상 유무를 체크하여 결함 발생시나 마모 한계치에 도달했을 때 즉각적으로 경보가 작동하고 엘레베이터를 인접층으로 이동시켜 이용자의 안전을 지켜줍니다. Gen2 MRL, Gen2 MMR 등 모든 Gen2 시리즈에서 Pulse System의 24시간 관리를 받으실 수 있습니다.

The four key skills

Energy Saving

동급 최고의 에너지 등급 획득

OTIS 친환경 기술력의 집약체인 Gen2 System이 독일의 저명한 기술 협회인 Verein Deutscher Ingenieure (VDI) 로부터 에너지 효율의 최고 등급인 A등급을 획득하였습니다.

VDI 4707은 엘리베이터에 특화된 환경 평가 기준으로써 인승, 속도, 운행 주기, 용도 등에 따른 요소를 대기 모드 및 운행 모드로 세분화 하여 에너지 소비가 가장 적은 최고 등급인 A부터 에너지 소비가 가장 많은 G까지 총 7단계의 에너지 효율 등급을 부여하고 있습니다.

이제 VDI 4707 에너지 효율 A 등급을 획득한 OTIS Gen2와 함께
환경과 전기료에 대한 걱정을 동시에 해결하십시오!

	Gen2 MRL		
정격하중(kg)	550	1,000	1,000
정격속도(m/s)	1.0	1.0	1.5
정지층수	5	5	10
층고(m)	12	12	27
연간운행횟수	51,100	51,100	43,800
운행시간(hrs/day)	2	2	2
용도 구분	3	3	3
운행 중 등급	A	A	A
대기 중 등급	A	A	A
효율 등급	A	A	A

• 에너지 효율 등급

※위 표의 용도 구분은 OTIS 기준 표준 운행 시간 및 평균 운행 시간을 바탕으로 계산되었습니다.

Environmentally Friendly

친환경 머신

감속기 없는 기어리스 영구봉합 베어링을 채택하여 오일과 윤활유가 필요 없습니다.

친환경 벨트

주기적인 오일 주유가 필요한 로프 시스템과 달리 Gen2는 친환경 벨트를 적용하여 오일 주유가 필요 없습니다.

Ride Comfort

소음을 최소화한 혁신기술

플랫벨트가 기존 로프와 쉬브 간의 금속마찰 소음을 없애주며, 기계대에 방진 Pad적용으로 건물에 전달되는 진동 및 소음을 혁신적으로 감소시켰습니다.

부드러운 승차감

최신 제어 기법을 적용한 제어반으로 인해 편안한 주행 승차감과 탁월한 착상정밀도를 제공합니다.

The Way to Green

Space Saving

두 가지 타입의 Gen2 – 기계실 없는 엘리베이터의 대명사 Gen2 MRL(Machine Room Less)과 소형 기계실 엘리베이터 Gen2 MMR(Mini Machine Room)로 건물주와 건축설계사, 임대인 모두가 원하는 최적의 공간을 설계하실 수 있습니다.

공간설계의 자유, Gen2와 함께 누리십시오!

누구도
상상하지 못했던
Space Saving
Technology!

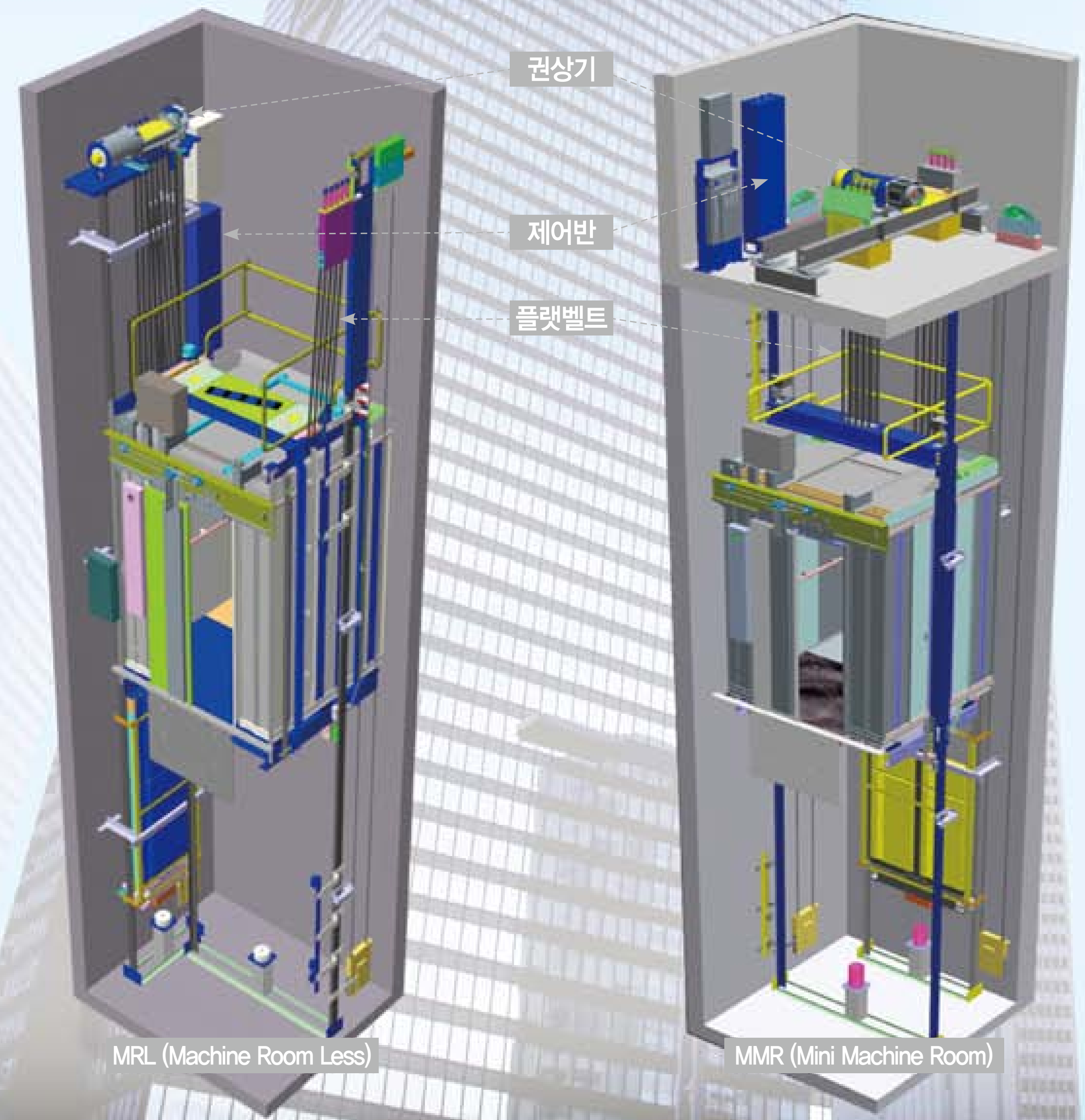

기계실 없는 엘리베이터(MRL)

Gen2 MRL(Machine Room Less)는 자유로운 공간 설계를 보장합니다.

진정한 의미의 기계실 없는 엘리베이터

기계실 0% 엘리베이터로 최대한 자유로운 공간활용이 가능합니다. 또한 건물 설계의 자유가 보장되어 원하는 공간을 꾸밀 수 있습니다.

기계실 축조비용 절감 및 공기단축

기계실 축조에 드는 비용과 시간을 단축하여 전체 공사비용을 절감할 수 있습니다.

소형 기계실 엘리베이터(MMR)

Gen2 MMR(Mini Machine Room)과 함께 더 넓고 쾌적한 공간을 누릴 수 있습니다.

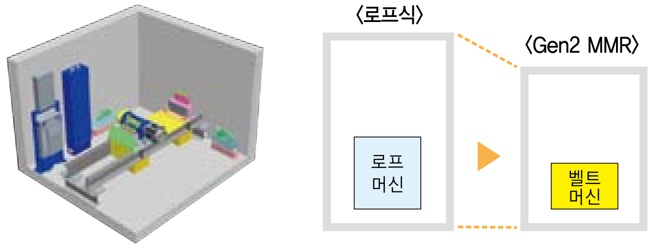

높이 2,200mm의 소형 기계실

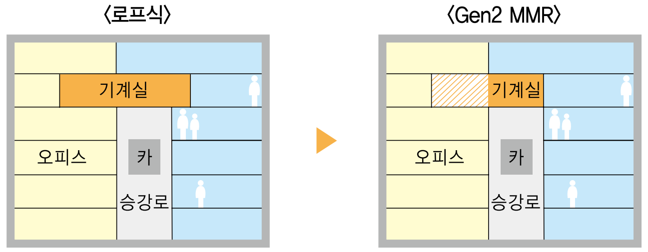

기계실 면적은 줄이고, 사용면적은 늘리고!

! 상기 이미지는 면일형(기계실과 승강로 크기가 동일) 기준이며 상세 내용은 당사로 문의 바람

Tangent

Specification

천장판	RS01 (LGP945)
카도어 및 카벽 마감재질	INNOSET (EW2–084)
조작반	CBX22C (STSHL)
핸드레일	HR04–38HL
바닥마감	Deco–tile

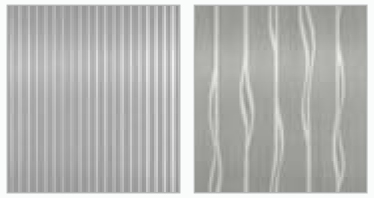

EW2–084

9인승 이상

8인승 이하

! 위에 사용된 이미지는 소비자의 이해를 돕기위해 제작된 3D 이미지로 실제와는 다소 차이가 있을 수 있습니다.

Elevator Design

Plain

Specification

천장판	RL01
카도어 및 카벽 마감재질	INNOSET (EW2–085)
조작반	CBX22C (STSHL)
핸드레일	HR04–38HL
바닥마감	Deco–tile

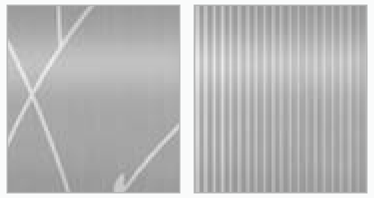

EW2–085

9인승 이상

8인승 이하

! 위에 사용된 이미지는 소비자의 이해를 돕기위해 제작된 3D 이미지로 실제와는 다소 차이가 있을 수 있습니다.

Elevator Design

Brilliant

Specification

천장판	RL02
카도어 및 카벽 마감재질	INNOSET (EW2–063)
조작반	CBL93C (STSHL)
핸드레일	HR04–38HL
바닥마감	인조대리석 (고객 시공)

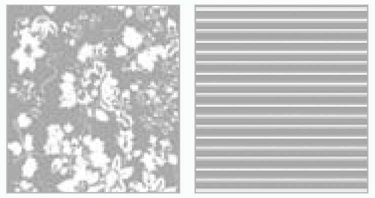

EW2–063

9인승 이상

8인승 이하

! 위에 사용된 이미지는 소비자의 이해를 돕기위해 제작된 3D 이미지로 실제와는 다소 차이가 있을 수 있습니다.

Twinkle

Specification

천장판	NL02 (LGP945)
카도어 및 카벽 마감재질	INNOSMRET (EW2–086)
조작반	CBL93C (STSMR)
핸드레일	HR04–38POL
바닥마감	인조대리석 (고객 시공)

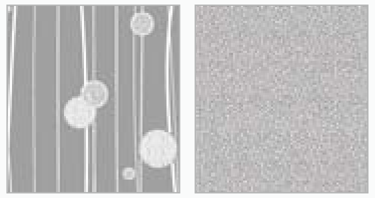

EW2–086

9인승 이상

8인승 이하

! 위에 사용된 이미지는 소비자의 이해를 돕기위해 제작된 3D 이미지로 실제와는 다소 차이가 있을 수 있습니다.

Garden

Specification

천장판	RL02
카도어 및 카벽 마감재질	하이그로시 (WSLTHG / SC006)
조작반	CBX22C (STSMR)
핸드레일	HR04–38POL
바닥마감	인조대리석 (고객 시공)

SC–006

9인승 이상

8인승 이하

! 위에 사용된 이미지는 소비자의 이해를 돕기위해 제작된 3D 이미지로 실제와는 다소 차이가 있을 수 있습니다.

Elevator Design

Entrance Design | 출입구 디자인

기준층

Jamb 마감재질	J311 (INNOSHL)
승장도어 마감재질	INNOSET (EH1–085)
승장위치표시기	HIX–A122
승장버튼	HBM–R45H

최상층(MRL)

Jamb 마감재질	J301 (INNOSHL)
승장도어 마감재질	INNOSET (EH1–085)
승장위치표시기	VIX–MA52SH

기타층

Jamb 마감재질	J301 (INNOSHL)
승장도어 마감재질	INNOSET (EH3–034)
승장위치표시기	VIX–MA52SH

최상층(MMR)

Jamb 마감재질	J301 (INNOSHL)
승장도어 마감재질	INNOSET (EH1–085)
승장위치표시기	VIX–MA52SH

! 위에 사용된 이미지는 소비자의 이해를 돕기위해 제작된 3D 이미지로 실제와는 다소 차이가 있을 수 있습니다.

The Way to Green

Pattern Design | 패턴 디자인

High-glossy Landing Door | 하이그로시 승장 도어

SLTHG
(SHC003)

SLTHG
(SHC005)

SLTHG
(SHC006)

! 상기 색상은 인쇄된 것이므로 실제 색상과 차이가 있을 수 있습니다.

STS Etching Pattern | 에칭패턴

EH3–034

EH1–059

EH1–067

! 위에 사용된 이미지는 소비자의 이해를 돕기위해 제작된 3D 이미지로 실제와는 다소 차이가 있을 수 있습니다.

Pattern Design | 패턴 디자인

EH1–078

EH1–082

EH1–083

EH1–084

EH1–085

EH1–086

! 위에 사용된 이미지는 소비자의 이해를 돕기위해 제작된 3D 이미지로 실제와는 다소 차이가 있을 수 있습니다.

Car Aesthetics | 카 디자인

Ceiling | 천장 의장

RS01 (LGP945)

NL02 (LGP945)

RL01

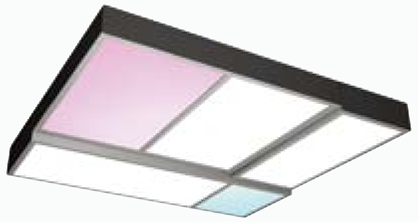
RS02 (LGP945)

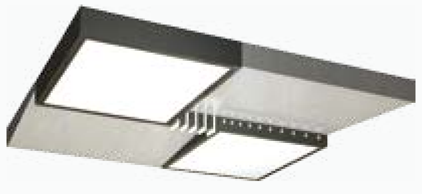
RP01 (LGM920)
(표준13인승 이상)

RL02

Handrail | 핸드레일

HR04

HR18

HR05

! 위에 사용된 이미지는 소비자의 이해를 돕기위해 제작된 3D 이미지로 실제와는 다소 차이가 있을 수 있습니다.

Elevator Design

Car Operating Panel | 조작반 디자인

OPB | 조작반

CBX22C

CBL93C

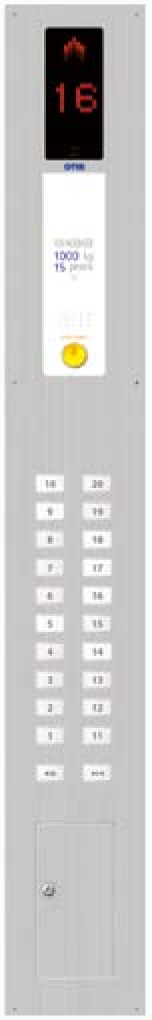
CBX16C
(선택사항)

CBX22G
(선택사항)

장애자용 조작반 CBM44SH

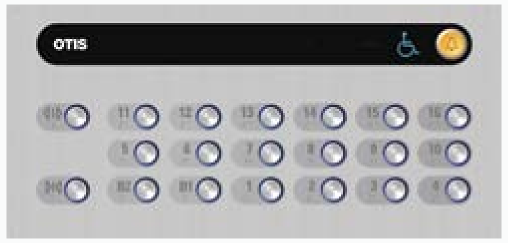

장애자용 조작반 CBM46SH

! 위에 사용된 이미지는 소비자의 이해를 돕기위해 제작된 3D 이미지로 실제와는 다소 차이가 있을 수 있습니다.

Hall Fixtures | 홀측 표시기

Hall Button | 홀 버튼

HBM–R95

HBM–R45H

HBM–RA5SHP
(Slim Type)

HBM–R65

HBM–RBAS

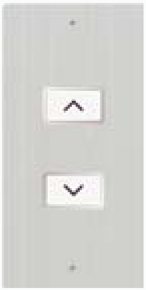

HBM–S49
(선택사항)

HBM–R35SGH
(Slim Type)
(선택사항)

Hall Lantern | 홀 랜턴

HLV–C11

HLV–C08

HLV–C48X
(선택사항)

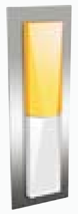

HLV–C48
(선택사항)

! 위에 사용된 이미지는 소비자의 이해를 돕기위해 제작된 3D 이미지로 실제와는 다소 차이가 있을 수 있습니다.

Vertical Indicator | 수직형 표시기

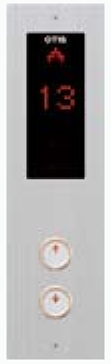

VIX–M652

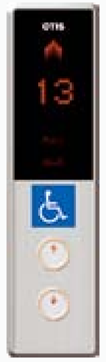

VIX–MA52SH
(Slim Type)

VIL–MBA2S

VIX–M692
(선택사항)

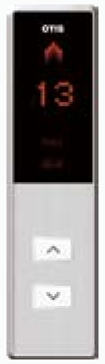

VIX–MA92S
(선택사항)

VIX–M352SGH
(선택사항)

Horizontal Indicator | 수평형 표시기

HIX–A162

HIX–C162

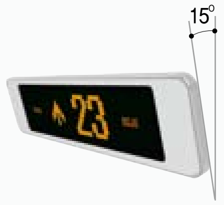

HIX–AI82/C182
(선택사항)

HIX–A122

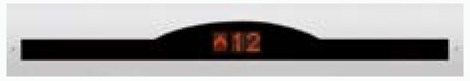

HIX–C122

HIL–A193

HIL–C193

HIX–AI83/C183
(선택사항)

! 위에 사용된 이미지는 소비자의 이해를 돕기위해 제작된 3D 이미지로 실제와는 다소 차이가 있을 수 있습니다.

Observation | 전망용 엘리베이터

3 Side View | 3면 전망용

1 Side View | 1면 전망용

2 Side View | 2면 전망용

! 위에 사용된 이미지는 소비자의 이해를 돕기위해 제작된 3D 이미지로 실제와는 다소 차이가 있을 수 있습니다.

Elevator Design

기술자료 | MRL(기계실 없는 엘리베이터)

승객일반형 엘리베이터 승강로 치수

정격속도 (m/min)	정격인원	정격하중 (kg)	열림방식	출입구폭	Car Size 내부폭	내부깊이	외부폭	외부깊이	Car 좌우측 승강로 공간		출입구 좌우측 치수		최소 승강로 치수 단독(Simplex)		병렬(Duplex)		오버헤드	피트	피트반력 (kg)	
		DL		OP	AN	BN	AS	BS	AL	AR	HL	HR	AH	BH	AH	BH	OH	PIT	R1	R2
60	8	550	Center Opening	800	1350	1050	1400	1232	400	200	550	350	2000	1600	4100	1600	3800	1200	5543	4388
	9	600		800	1350	1130	1400	1312	400	200	550	350	2000	1650	4100	1650	3800	1200	5794	4534
	10	700		800	1350	1280	1400	1462	400	200	550	350	2000	1800	4100	1800	3800	1200	6472	5002
	11	750		800	1350	1350	1400	1532	400	200	550	350	2000	1850	4100	1850	3800	1200	6757	5182
	13	900		900	1550	1350	1600	1532	400	200	600	400	2200	1850	4500	1850	3800	1200	7550	5660
	15	1000		900	1600	1450	1650	1632	400	200	625	425	2250	1900	4600	1900	3800	1200	8265	6165
	17	1150		1000	1800	1450	1850	1632	400	200	675	475	2450	1900	5000	1900	3900	1200	9142	6727
	20A	1350		1000	1800	1650	1850	1832	550	250	825	525	2650	2100	5450	2100	3900	1200	10412	7577
	20B	1350		1100	2000	1500	2050	1682	550	250	875	575	2850	2000	5850	2000	3900	1200	10490	7655
	24A	1600		1100	2000	1700	2050	1882	550	250	875	575	2850	2150	5850	2150	4100	1200	11809	8449
	24B	1600		1100	2150	1600	2200	1782	550	250	950	650	3000	2100	6150	2100	4100	1200	11819	8459
90	8	550	Center Opening	800	1350	1050	1400	1232	400	200	550	350	2000	1600	4100	1600	3900	1300	5543	4388
	9	600		800	1350	1130	1400	1312	400	200	550	350	2000	1650	4100	1650	3900	1300	5794	4534
	10	700		800	1350	1280	1400	1462	400	200	550	350	2000	1800	4100	1800	3900	1300	6472	5002
	11	750		800	1350	1350	1400	1532	400	200	550	350	2000	1850	4100	1850	3900	1300	6757	5182
	13	900		900	1550	1350	1600	1532	400	200	600	400	2200	1850	4500	1850	3900	1300	7550	5660
	15	1000		900	1600	1450	1650	1632	400	200	625	425	2250	1900	4600	1900	3900	1300	8265	6165
	17	1150		1000	1800	1450	1850	1632	400	200	675	475	2450	1900	5000	1900	4000	1300	9142	6727
	20A	1350		1000	1800	1650	1850	1832	550	250	825	525	2650	2100	5450	2100	4200	1300	10412	7577
	20B	1350		1100	2000	1500	2050	1682	550	250	875	575	2850	2000	5850	2000	4200	1300	10490	7655
	24A	1600		1100	2000	1700	2050	1882	550	250	875	575	2850	2150	5850	2150	4200	1300	11809	8449
	24B	1600		1100	2150	1600	2200	1782	550	250	950	650	3000	2100	6150	2100	4200	1300	11819	8459
105	8	550	Center Opening	800	1350	1050	1400	1232	400	200	550	350	2000	1600	4100	1600	4000	1400	5543	4388
	9	600		800	1350	1130	1400	1312	400	200	550	350	2000	1650	4100	1650	4000	1400	5794	4534
	10	700		800	1350	1280	1400	1462	400	200	550	350	2000	1800	4100	1800	4000	1400	6472	5002
	11	750		800	1350	1350	1400	1532	400	200	550	350	2000	1850	4100	1850	4000	1400	6757	5182
	13	900		900	1550	1350	1600	1532	400	200	600	400	2200	1850	4500	1850	4000	1400	7550	5660
	15	1000		900	1600	1450	1650	1632	400	200	625	425	2250	1900	4600	1900	4000	1400	8265	6165
	17	1150		1000	1800	1450	1850	1632	400	200	675	475	2450	1900	5000	1900	4100	1400	9142	6727
	20A	1350		1000	1800	1650	1850	1832	550	250	825	525	2650	2100	5450	2100	4300	1400	10412	7577
	20B	1350		1100	2000	1500	2050	1682	550	250	875	575	2850	2000	5850	2000	4300	1400	10490	7655
	24A	1600		1100	2000	1700	2050	1882	550	250	875	575	2850	2150	5850	2150	4300	1400	11809	8449
	24B	1600		1100	2150	1600	2200	1782	550	250	950	650	3000	2100	6150	2100	4300	1400	11819	8459
60	8	550	Side Opening	800	1100	1290	1150	1505	400	200	425	225	1750	1800	3600	1800	3800	1200	5652	5652
	9	600		800	1100	1380	1150	1595	400	200	425	225	1750	1850	3600	1850	3800	1200	5929	5929
	10	700		800	1100	1550	1150	1765	400	200	425	225	1750	2050	3600	2050	3800	1200	6589	6589
	11	750		900	1200	1500	1250	1715	400	200	425	225	1850	2000	3800	2000	3800	1200	6911	6911
	13	900		900	1200	1750	1250	1965	400	200	425	225	1850	2250	3800	2250	3800	1200	7672	7672
	15	1000		900	1250	1840	1300	2055	400	200	450	250	1900	2250	3900	2250	3800	1200	8383	8383
	17	1150		1000	1300	2000	1350	2215	400	200	425	225	1950	2500	4000	2500	3900	1200	9200	9200
	20	1350		1000	1300	2300	1350	2515	550	250	575	275	2150	2770	4450	2770	3900	1200	10453	10453
	24	1600		1100	1500	2300	1550	2515	550	250	625	325	2350	2770	4850	2770	4100	1200	11824	11824
90	8	550	Side Opening	800	1100	1290	1150	1505	400	200	425	225	1750	1800	3600	1800	3900	1300	5652	5652
	9	600		800	1100	1380	1150	1595	400	200	425	225	1750	1850	3600	1850	3900	1300	5929	5929
	10	700		800	1100	1550	1150	1765	400	200	425	225	1750	2050	3600	2050	3900	1300	6589	6589
	11	750		900	1200	1500	1250	1715	400	200	425	225	1850	2000	3800	2000	3900	1300	6911	6911
	13	900		900	1200	1750	1250	1965	400	200	425	225	1850	2250	3800	2250	3900	1300	7672	7672
	15	1000		900	1250	1840	1300	2055	400	200	450	250	1900	2250	3900	2250	3900	1300	8383	8383
	17	1150		1000	1300	2000	1350	2215	400	200	425	225	1950	2500	4000	2500	4000	1300	9200	9200
	20	1350		1000	1300	2300	1350	2515	550	250	575	275	2150	2770	4450	2770	4200	1300	10453	10453
	24	1600		1100	1500	2300	1550	2515	550	250	625	325	2350	2770	4850	2770	4200	1300	11824	11824
105	8	550	Side Opening	800	1100	1290	1150	1505	400	200	425	225	1750	1800	3600	1800	4000	1400	5652	5652
	9	600		800	1100	1380	1150	1595	400	200	425	225	1750	1850	3600	1850	4000	1400	5929	5929
	10	700		800	1100	1550	1150	1765	400	200	425	225	1750	2050	3600	2050	4000	1400	6589	6589
	11	750		900	1200	1500	1250	1715	400	200	425	225	1850	2000	3800	2000	4000	1400	6911	6911
	13	900		900	1200	1750	1250	1965	400	200	425	225	1850	2250	3800	2250	4000	1400	7672	7672
	15	1000		900	1250	1840	1300	2055	400	200	450	250	1900	2250	3900	2250	4000	1400	8383	8383
	17	1150		1000	1300	2000	1350	2215	400	200	425	225	1950	2500	4000	2500	4100	1400	9200	9200
	20	1350		1000	1300	2300	1350	2515	550	250	575	275	2150	2770	4450	2770	4300	1400	10453	10453
	24	1600		1100	1500	2300	1550	2515	550	250	625	325	2350	2770	4850	2770	4300	1400	11824	11824

Note
1. 피트 하부를 거실, 통로 등의 용도로 사용 시 당사로 별도 문의 바랍니다.
2. C.wt Gov'(비상정지장치) 적용시 승강로폭 상기치수 +100mm 증가됨
3. Guide Roller 적용 시 오버헤드 상기치수 + 200mm 증가됨.
4. 추가 무게 및 층고에 따라 Machine 등급이 달라지므로 오버헤드 치수 변경될 수 있음. 자세한 사항은 당사로 문의 바랍니다.

기술자료 I MRL (기계실 없는 엘리베이터)

1면 전망용 엘리베이터 승강로 치수

정격속도 (m/min)	정격인원	정격하중 (kg) DL	열림방식	출입구폭 OP	Car Size 내부폭 AN	Car Size 내부깊이 BN	Car Size 외부폭 AS	Car Size 외부깊이 BS	Car 좌우측 승강로 공간 AL	Car 좌우측 승강로 공간 AR	출입구 좌우측 치수 HL	출입구 좌우측 치수 HR	최소 승강로 치수 단독(Simplex) AH	최소 승강로 치수 단독(Simplex) BH	최소 승강로 치수 병렬(Duplex) AH	최소 승강로 치수 병렬(Duplex) BH	오버헤드 OH	피트 PIT	피트반력 (kg) R1	피트반력 (kg) R2
60	8	550	Center Opening	800	1350	1050	1400	1232	400	200	550	350	2000	1650	4100	1650	3800	1200	5778	4623
	9	600		800	1350	1130	1400	1312	400	200	550	350	2000	1690	4100	1690	3800	1200	6029	4769
	10	700		800	1350	1280	1400	1462	400	200	550	350	2000	1835	4100	1835	3800	1200	6706	5236
	11	750		800	1350	1350	1400	1532	400	200	550	350	2000	1870	4100	1870	3800	1200	6991	5416
	13	900		900	1550	1350	1600	1532	400	200	600	400	2200	1870	4500	1870	3900	1200	7819	5929
	15	1000		900	1600	1450	1650	1632	400	200	625	425	2250	1920	4600	1920	3900	1200	8544	6444
	17	1150		1000	1800	1450	1850	1632	400	200	675	475	2450	1920	5000	1920	3900	1200	9454	7039
	20A	1350		1000	1800	1650	1850	1832	550	250	825	525	2650	2150	5450	2150	4100	1200	10725	7890
	20B	1350		1100	2000	1500	2050	1682	550	250	875	575	2850	2050	5850	2050	4100	1200	10798	7963
	24A	1600		1100	2000	1700	2050	1882	550	250	875	575	2850	2200	5850	2200	4100	1200	12117	8757
	24B	1600		1100	2150	1600	2200	1782	550	250	950	650	3000	2150	6150	2150	4100	1200	12125	8765
90	8	550	Center Opening	800	1350	1050	1400	1232	400	200	550	350	2000	1650	4100	1650	3900	1300	5778	4623
	9	600		800	1350	1130	1400	1312	400	200	550	350	2000	1690	4100	1690	3900	1300	6029	4769
	10	700		800	1350	1280	1400	1462	400	200	550	350	2000	1835	4100	1835	3900	1300	6706	5236
	11	750		800	1350	1350	1400	1532	400	200	550	350	2000	1870	4100	1870	3900	1300	6991	5416
	13	900		900	1550	1350	1600	1532	400	200	600	400	2200	1870	4500	1870	4000	1300	7819	5929
	15	1000		900	1600	1450	1650	1632	400	200	625	425	2250	1920	4600	1920	4000	1300	8544	6444
	17	1150		1000	1800	1450	1850	1632	400	200	675	475	2450	1920	5000	1920	4000	1300	9454	7039
	20A	1350		1000	1800	1650	1850	1832	550	250	825	525	2650	2150	5450	2150	4200	1300	10725	7890
	20B	1350		1100	2000	1500	2050	1682	550	250	875	575	2850	2050	5850	2050	4200	1300	10798	7963
	24A	1600		1100	2000	1700	2050	1882	550	250	875	575	2850	2200	5850	2200	4200	1300	12117	8757
	24B	1600		1100	2150	1600	2200	1782	550	250	950	650	3000	2150	6150	2150	4200	1300	12125	8765
105	8	550	Center Opening	800	1350	1050	1400	1232	400	200	550	350	2000	1650	4100	1650	4000	1400	5778	4623
	9	600		800	1350	1130	1400	1312	400	200	550	350	2000	1690	4100	1690	4000	1400	6029	4769
	10	700		800	1350	1280	1400	1462	400	200	550	350	2000	1835	4100	1835	4000	1400	6706	5236
	11	750		800	1350	1350	1400	1532	400	200	550	350	2000	1870	4100	1870	4000	1400	6991	5416
	13	900		900	1550	1350	1600	1532	400	200	600	400	2200	1870	4500	1870	4100	1400	7819	5929
	15	1000		900	1600	1450	1650	1632	400	200	625	425	2250	1920	4600	1920	4100	1400	8544	6444
	17	1150		1000	1800	1450	1850	1632	400	200	675	475	2450	1920	5000	1920	4100	1400	9454	7039
	20A	1350		1000	1800	1650	1850	1832	550	250	825	525	2650	2150	5450	2150	4300	1400	10725	7890
	20B	1350		1100	2000	1500	2050	1682	550	250	875	575	2850	2050	5850	2050	4300	1400	10798	7963
	24A	1600		1100	2000	1700	2050	1882	550	250	875	575	2850	2200	5850	2200	4300	1400	12117	8757
	24B	1600		1100	2150	1600	2200	1782	550	250	950	650	3000	2150	6150	2150	4300	1400	12125	8765
60	8	550	Side Opening	800	1100	1290	1150	1505	400	200	425	225	1750	1800	3600	1800	3800	1200	5844	4689
	9	600		800	1100	1380	1150	1595	400	200	425	225	1750	1850	3600	1850	3800	1200	6122	4862
	10	700		800	1100	1550	1150	1765	400	200	425	225	1750	2050	3600	2050	3800	1200	6781	5311
	11	750		900	1200	1500	1250	1715	400	200	425	225	1850	2000	3800	2000	3800	1200	7120	5545
	13	900		900	1200	1750	1250	1965	400	200	425	225	1850	2250	3800	2250	3900	1200	7882	5992
	15	1000		900	1250	1840	1300	2055	400	200	450	250	1900	2250	3900	2250	3900	1200	8601	6501
	17	1150		1000	1300	2000	1350	2215	400	200	425	225	1950	2500	4000	2500	3900	1200	9427	7012
	20	1350		1000	1300	2300	1350	2515	550	250	575	275	2150	2770	4450	2770	4100	1200	10670	7835
	24	1600		1100	1500	2300	1550	2515	550	250	625	325	2350	2770	4850	2770	4100	1200	12047	8687
90	8	550	Side Opening	800	1100	1290	1150	1505	400	200	425	225	1750	1800	3600	1800	3900	1300	5844	4689
	9	600		800	1100	1380	1150	1595	400	200	425	225	1750	1850	3600	1850	3900	1300	6122	4862
	10	700		800	1100	1550	1150	1765	400	200	425	225	1750	2050	3600	2050	3900	1300	6781	5311
	11	750		900	1200	1500	1250	1715	400	200	425	225	1850	2000	3800	2000	3900	1300	7120	5545
	13	900		900	1200	1750	1250	1965	400	200	425	225	1850	2250	3800	2250	4000	1300	7882	5992
	15	1000		900	1250	1840	1300	2055	400	200	450	250	1900	2250	3900	2250	4000	1300	8601	6501
	17	1150		1000	1300	2000	1350	2215	400	200	425	225	1950	2500	4000	2500	4000	1300	9427	7012
	20	1350		1000	1300	2300	1350	2515	550	250	575	275	2150	2770	4450	2770	4200	1300	10670	7835
	24	1600		1100	1500	2300	1550	2515	550	250	625	325	2350	2770	4850	2770	4200	1300	12047	8687
105	8	550	Side Opening	800	1100	1290	1150	1505	400	200	425	225	1750	1800	3600	1800	4000	1400	5844	4689
	9	600		800	1100	1380	1150	1595	400	200	425	225	1750	1850	3600	1850	4000	1400	6122	4862
	10	700		800	1100	1550	1150	1765	400	200	425	225	1750	2050	3600	2050	4000	1400	6781	5311
	11	750		900	1200	1500	1250	1715	400	200	425	225	1850	2000	3800	2000	4000	1400	7120	5545
	13	900		900	1200	1750	1250	1965	400	200	425	225	1850	2250	3800	2250	4100	1400	7882	5992
	15	1000		900	1250	1840	1300	2055	400	200	450	250	1900	2250	3900	2250	4100	1400	8601	6501
	17	1150		1000	1300	2000	1350	2215	400	200	425	225	1950	2500	4000	2500	4100	1400	9427	7012
	20	1350		1000	1300	2300	1350	2515	550	250	575	275	2150	2770	4450	2770	4300	1400	10670	7835
	24	1600		1100	1500	2300	1550	2515	550	250	625	325	2350	2770	4850	2770	4300	1400	12047	8687

Note
1. 피트 하부를 거실, 통로등의 용도로 사용 시 당사로 별도 문의 바랍니다.
2. C.wt Gov'(비상정지장치) 적용시 승강로폭 상기치수 +100mm 증가됨
3. Guide Roller 적용 시 오버헤드 상기치수 + 200mm 증가됨.
4. 추가 무게 및 층고에 따라 Machine 등급이 달라지므로 오버헤드 치수 변경될 수 있음. 자세한 사항은 당사로 문의 바랍니다.

The Way to Green

기술자료 I MRL (기계실 없는 엘리베이터)

2면 전망용 엘리베이터 승강로 치수

정격속도 (m/min)	정격인원	정격하중 (kg) DL	열림방식	출입구폭 OP	Car Size 내부폭 AN	Car Size 내부깊이 BN	Car Size 외부폭 AS	Car Size 외부깊이 BS	Car 좌우측 승강로 공간 AL	Car 좌우측 승강로 공간 AR	출입구 좌우측 치수 HL	출입구 좌우측 치수 HR	최소 승강로 치수 단독(Simplex) AH	최소 승강로 치수 단독(Simplex) BH	최소 승강로 치수 병렬(Duplex) AH	최소 승강로 치수 병렬(Duplex) BH	오버헤드 OH	피트 PIT	피트반력 (kg) R1	피트반력 (kg) R2
60	11	750	Center Opening	800	1350	1350	1400	1532	400	200	550	350	2000	1870	4100	1870	3800	1200	7055	5480
	13	900		900	1550	1350	1600	1532	400	200	600	400	2200	1870	4500	1870	3900	1200	7883	5993
	15	1000		900	1600	1450	1650	1632	400	200	625	425	2250	1920	4600	1920	3900	1200	8616	6516
	17	1150		1000	1800	1450	1850	1632	400	200	675	475	2450	1920	5000	1920	3900	1200	9526	7111
	20A	1350		1000	1800	1650	1850	1832	550	250	825	525	2650	2150	5450	2150	4100	1200	10795	7960
	20B	1350		1100	2000	1500	2050	1682	550	250	875	575	2850	2050	5850	2050	4100	1200	10870	8035
	24A	1600		1100	2000	1700	2050	1882	550	250	875	575	2850	2200	5850	2200	4100	1200	12187	8827
	24B	1600		1100	2150	1600	2200	1782	550	250	950	650	3000	2150	6150	2150	4100	1200	12196	8836
90	11	750	Center Opening	800	1350	1350	1400	1532	400	200	550	350	2000	1870	4100	1870	3900	1300	7055	5480
	13	900		900	1550	1350	1600	1532	400	200	600	400	2200	1870	4500	1870	4000	1300	7883	5993
	15	1000		900	1600	1450	1650	1632	400	200	625	425	2250	1920	4600	1920	4000	1300	8616	6516
	17	1150		1000	1800	1450	1850	1632	400	200	675	475	2450	1920	5000	1920	4000	1300	9526	7111
	20A	1350		1000	1800	1650	1850	1832	550	250	825	525	2650	2150	5450	2150	4200	1300	10795	7960
	20B	1350		1100	2000	1500	2050	1682	550	250	875	575	2850	2050	5850	2050	4200	1300	10870	8035
	24A	1600		1100	2000	1700	2050	1882	550	250	875	575	2850	2200	5850	2200	4200	1300	12187	8827
	24B	1600		1100	2150	1600	2200	1782	550	250	950	650	3000	2150	6150	2150	4200	1300	12196	8836
105	11	750	Center Opening	800	1350	1350	1400	1532	400	200	550	350	2000	1870	4100	1870	4000	1400	7055	5480
	13	900		900	1550	1350	1600	1532	400	200	600	400	2200	1870	4500	1870	4100	1400	7883	5993
	15	1000		900	1600	1450	1650	1632	400	200	625	425	2250	1920	4600	1920	4100	1400	8616	6516
	17	1150		1000	1800	1450	1850	1632	400	200	675	475	2450	1920	5000	1920	4100	1400	9526	7111
	20A	1350		1000	1800	1650	1850	1832	550	250	825	525	2650	2150	5450	2150	4300	1400	10795	7960
	20B	1350		1100	2000	1500	2050	1682	550	250	875	575	2850	2050	5850	2050	4300	1400	10870	8035
	24A	1600		1100	2000	1700	2050	1882	550	250	875	575	2850	2200	5850	2200	4300	1400	12187	8827
	24B	1600		1100	2150	1600	2200	1782	550	250	950	650	3000	2150	6150	2150	4300	1400	12196	8836
60	11	750	Side Opening	900	1200	1500	1250	1715	400	200	425	225	1850	2000	3800	2000	3800	1200	7199	5624
	13	900		900	1200	1750	1250	1965	400	200	425	225	1850	2250	3800	2250	3900	1200	7982	6092
	15	1000		900	1250	1840	1300	2055	400	200	450	250	1900	2250	3900	2250	3900	1200	8707	6607
	17	1150		1000	1300	2000	1350	2215	400	200	425	225	1950	2500	4000	2500	3900	1200	9547	7132
	20	1350		1000	1300	2300	1350	2515	550	250	575	275	2150	2770	4450	2770	3900	1200	10773	7938
	24	1600		1100	1500	2300	1550	2515	550	250	625	325	2350	2770	4850	2770	4100	1200	12164	8804
90	11	750	Side Opening	900	1200	1500	1250	1715	400	200	425	225	1850	2000	3800	2000	3900	1300	7199	5624
	13	900		900	1200	1750	1250	1965	400	200	425	225	1850	2250	3800	2250	4000	1300	7982	6092
	15	1000		900	1250	1840	1300	2055	400	200	450	250	1900	2250	3900	2250	4000	1300	8707	6607
	17	1150		1000	1300	2000	1350	2215	400	200	425	225	1950	2500	4000	2500	4000	1300	9547	7132
	20	1350		1000	1300	2300	1350	2515	550	250	575	275	2150	2770	4450	2770	4200	1300	10773	7938
	24	1600		1100	1500	2300	1550	2515	550	250	625	325	2350	2770	4850	2770	4200	1300	12164	8804
105	11	750	Side Opening	900	1200	1500	1250	1715	400	200	425	225	1850	2000	3800	2000	4000	1400	7199	5624
	13	900		900	1200	1750	1250	1965	400	200	425	225	1850	2250	3800	2250	4100	1400	7982	6092
	15	1000		900	1250	1840	1300	2055	400	200	450	250	1900	2250	3900	2250	4100	1400	8707	6607
	17	1150		1000	1300	2000	1350	2215	400	200	425	225	1950	2500	4000	2500	4100	1400	9547	7132
	20	1350		1000	1300	2300	1350	2515	550	250	575	275	2150	2770	4450	2770	4300	1400	10773	7938
	24	1600		1100	1500	2300	1550	2515	550	250	625	325	2350	2770	4850	2770	4300	1400	12164	8804

Note
1. 피트 하부를 거실, 통로등의 용도로 사용 시 당사로 별도 문의 바랍니다.
2. C.wt Gov'(비상정지장치) 적용시 승강로폭 상기치수 +100mm 증가됨
3. Guide Roller 적용 시 오버헤드 상기치수 + 200mm 증가됨.
4. 추가 무게 및 층고에 따라 Machine 등급이 달라지므로 오버헤드 치수 변경될 수 있음. 자세한 사항은 당사로 문의 바랍니다.

기술자료 I MRL (기계실 없는 엘리베이터)

3면 전망용 엘리베이터 승강로 치수

정격속도 (m/min)	정격인원	정격하중 (kg) DL	열림방식	출입구폭 OP	Car Size 내부폭 AN	내부깊이 BN	외부폭 AS	외부깊이 BS	Car 좌우측 승강로 공간 AL	AR	출입구 좌우측 치수 HL	HR	최소 승강로 치수 단독(Simplex) AH	BH	병렬(Duplex) AH	BH	오버헤드 OH	피트 PIT	피트반력 (kg) R1	R2
60	11	750	Center Opening	800	1350	1350	1400	1532	400	200	550	350	2000	1870	4100	1870	3800	1200	7119	5544
	13	900		900	1550	1350	1600	1532	400	200	600	400	2200	1870	4500	1870	3900	1200	7947	6057
	15	1000		900	1600	1450	1650	1632	400	200	625	425	2250	1920	4600	1920	3900	1200	8688	6588
	17	1150		1000	1800	1450	1850	1632	400	200	675	475	2450	1920	5000	1920	3900	1200	9599	7184
	20A	1350		1000	1800	1650	1850	1832	550	250	825	525	2650	2150	5450	2150	4100	1200	10903	8068
	20B	1350		1100	2000	1500	2050	1682	550	550	875	875	3150	2050	6450	2050	4100	1200	10990	8155
	24A	1600		1100	2000	1700	2050	1882	550	550	875	875	3150	2200	6450	2200	4100	1200	12343	8983
	24B	1600		1100	2150	1600	2200	1782	550	550	950	950	3300	2150	6750	2150	4100	1200	12363	9003
90	11	750	Center Opening	800	1350	1350	1400	1532	400	200	550	350	2000	1870	4100	1870	3900	1300	7119	5544
	13	900		900	1550	1350	1600	1532	400	200	600	400	2200	1870	4500	1870	4000	1300	7947	6057
	15	1000		900	1600	1450	1650	1632	400	200	625	425	2250	1920	4600	1920	4000	1300	8688	6588
	17	1150		1000	1800	1450	1850	1632	400	200	675	475	2450	1920	5000	1920	4000	1300	9599	7184
	20A	1350		1000	1800	1650	1850	1832	550	250	825	525	2650	2150	5450	2150	4200	1300	10903	8068
	20B	1350		1100	2000	1500	2050	1682	550	550	875	875	3150	2050	6450	2050	4200	1300	10990	8155
	24A	1600		1100	2000	1700	2050	1882	550	550	875	875	3150	2200	6450	2200	4200	1300	12343	8983
	24B	1600		1100	2150	1600	2200	1782	550	550	950	950	3300	2150	6750	2150	4200	1300	12363	9003
105	11	750	Center Opening	800	1350	1350	1400	1532	400	200	550	350	2000	1870	4100	1870	4000	1400	7119	5544
	13	900		900	1550	1350	1600	1532	400	200	600	400	2200	1870	4500	1870	4100	1400	7947	6057
	15	1000		900	1600	1450	1650	1632	400	200	625	425	2250	1920	4600	1920	4100	1400	8688	6588
	17	1150		1000	1800	1450	1850	1632	400	200	675	475	2450	1920	5000	1920	4100	1400	9599	7184
	20A	1350		1000	1800	1650	1850	1832	550	250	825	525	2650	2150	5450	2150	4300	1400	10903	8068
	20B	1350		1100	2000	1500	2050	1682	550	550	875	875	3150	2050	6450	2050	4300	1400	10990	8155
	24A	1600		1100	2000	1700	2050	1882	550	550	875	875	3150	2200	6450	2200	4300	1400	12343	8983
	24B	1600		1100	2150	1600	2200	1782	550	550	950	950	3300	2150	6750	2150	4300	1400	12363	9003
60	11	750	Side Opening	900	1200	1500	1250	1715	400	200	425	225	1850	2000	3800	2000	3800	1200	7277	5702
	13	900		900	1200	1750	1250	1965	400	200	425	225	1850	2250	3800	2250	3900	1200	8082	6192
	15	1000		900	1250	1840	1300	2055	400	200	450	250	1900	2250	3900	2250	3900	1200	8814	6714
	17	1150		1000	1300	2000	1350	2215	400	200	425	225	1950	2500	4000	2500	3900	1200	9668	7253
	20	1350		1000	1300	2300	1350	2515	550	250	575	275	2150	2770	4450	2770	3900	1200	10973	8138
	24	1600		1100	1500	2300	1550	2515	550	550	625	625	2650	2770	5450	2770	4100	1200	12376	9016
90	11	750	Side Opening	900	1200	1500	1250	1715	400	200	425	225	1850	2000	3800	2000	3900	1300	7277	5702
	13	900		900	1200	1750	1250	1965	400	200	425	225	1850	2250	3800	2250	4000	1300	8082	6192
	15	1000		900	1250	1840	1300	2055	400	200	450	250	1900	2250	3900	2250	4000	1300	8814	6714
	17	1150		1000	1300	2000	1350	2215	400	200	425	225	1950	2500	4000	2500	4000	1300	9668	7253
	20	1350		1000	1300	2300	1350	2515	550	250	575	275	2150	2770	4450	2770	4200	1300	10973	8138
	24	1600		1100	1500	2300	1550	2515	550	550	625	625	2650	2770	5450	2770	4200	1300	12376	9016
105	11	750	Side Opening	900	1200	1500	1250	1715	400	200	425	225	1850	2000	3800	2000	4000	1400	7277	5702
	13	900		900	1200	1750	1250	1965	400	200	425	225	1850	2250	3800	2250	4100	1400	8082	6192
	15	1000		900	1250	1840	1300	2055	400	200	450	250	1900	2250	3900	2250	4100	1400	8814	6714
	17	1150		1000	1300	2000	1350	2215	400	200	425	225	1950	2500	4000	2500	4100	1400	9668	7253
	20	1350		1000	1300	2300	1350	2515	550	250	575	275	2150	2770	4450	2770	4300	1400	10973	8138
	24	1600		1100	1500	2300	1550	2515	550	550	625	625	2650	2770	5450	2770	4300	1400	12376	9016

Note
1. 피트 하부를 거실, 통로등의 용도로 사용 시 당사로 별도 문의 바랍니다.
2. C.wt Gov'(비상정지장치) 적용시 승강로폭 상기치수 +100mm 증가됨
3. Guide Roller 적용 시 오버헤드 상기치수 + 200mm 증가됨.
4. 추가 무게 및 층고에 따라 Machine 등급이 달라지므로 오버헤드 치수 변경될 수 있음. 자세한 사항은 당사로 문의 바랍니다.

The Way to Green

기술자료 I MRL (기계실 없는 엘리베이터)

3면 (Full) 전망용 엘리베이터 승강로 치수

정격속도 (m/min)	정격인원	정격하중 (kg) DL	열림방식	출입구폭 OP	Car Size 내부폭 AN	내부깊이 BN	외부폭 AS	외부깊이 BS	Car 좌우측 승강로 공간 AL	AR	출입구 좌우측 치수 HL	HR	최소 승강로 치수 단독(Simplex) AH	BH	병렬(Duplex) AH	BH	오버헤드 OH	피트 PIT	피트반력 (kg) R1	R2
60	11	750	Center Opening	800	1350	1350	1400	1532	400	200	550	350	2000	1870	4100	1870	3900	1200	7413	5838
	13	900		900	1550	1350	1600	1532	400	200	600	400	2200	1870	4500	1870	3900	1200	8241	6351
	15	1000		900	1600	1450	1650	1632	400	200	625	425	2250	1920	4600	1920	3900	1200	8997	6897
	17	1150		1000	1800	1450	1850	1632	400	200	675	475	2450	1920	5000	1920	3900	1200	9908	7493
	20A	1350		1000	1800	1650	1850	1832	550	250	825	525	2650	2150	5450	2150	4100	1200	11247	8412
	20B	1350		1100	2000	1500	2050	1682	550	250	875	575	2850	2050	5850	2050	4100	1200	11271	8436
	24A	1600		1100	2000	1700	2050	1882	550	250	875	575	2850	2200	5850	2200	4100	1200	12656	9296
	24B	1600		1100	2150	1600	2200	1782	550	250	950	650	3000	2150	6150	2150	4100	1200	12632	9272
90	11	750	Center Opening	800	1350	1350	1400	1532	400	200	550	350	2000	1870	4100	1870	4000	1300	7413	5838
	13	900		900	1550	1350	1600	1532	400	200	600	400	2200	1870	4500	1870	4000	1300	8241	6351
	15	1000		900	1600	1450	1650	1632	400	200	625	425	2250	1920	4600	1920	4000	1300	8997	6897
	17	1150		1000	1800	1450	1850	1632	400	200	675	475	2450	1920	5000	1920	4000	1300	9908	7493
	20A	1350		1000	1800	1650	1850	1832	550	250	825	525	2650	2150	5450	2150	4200	1300	11247	8412
	20B	1350		1100	2000	1500	2050	1682	550	250	875	575	2850	2050	5850	2050	4200	1300	11271	8436
	24A	1600		1100	2000	1700	2050	1882	550	250	875	575	2850	2200	5850	2200	4200	1300	12656	9296
	24B	1600		1100	2150	1600	2200	1782	550	250	950	650	3000	2150	6150	2150	4200	1300	12632	9272
105	11	750	Center Opening	800	1350	1350	1400	1532	400	200	550	350	2000	1870	4100	1870	4100	1400	7413	5838
	13	900		900	1550	1350	1600	1532	400	200	600	400	2200	1870	4500	1870	4100	1400	8241	6351
	15	1000		900	1600	1450	1650	1632	400	200	625	425	2250	1920	4600	1920	4100	1400	8997	6897
	17	1150		1000	1800	1450	1850	1632	400	200	675	475	2450	1920	5000	1920	4100	1400	9908	7493
	20A	1350		1000	1800	1650	1850	1832	550	250	825	525	2650	2150	5450	2150	4300	1400	11247	8412
	20B	1350		1100	2000	1500	2050	1682	550	250	875	575	2850	2050	5850	2050	4300	1400	11271	8436
	24A	1600		1100	2000	1700	2050	1882	550	250	875	575	2850	2200	5850	2200	4300	1400	12656	9296
	24B	1600		1100	2150	1600	2200	1782	550	250	950	650	3000	2150	6150	2150	4300	1400	12632	9272
60	11	750	Side Opening	900	1200	1500	1250	1715	400	200	425	225	1850	2000	3800	2000	3900	1200	7599	6024
	13	900		900	1200	1750	1250	1965	400	200	425	225	1850	2250	3800	2250	3900	1200	8447	6557
	15	1000		900	1250	1840	1300	2055	400	200	450	250	1900	2250	3900	2250	3900	1200	9191	7091
	17	1150		1000	1300	2000	1350	2215	400	200	425	225	1950	2500	4000	2500	3900	1200	10074	7659
	20	1350		1000	1300	2300	1350	2515	550	250	575	275	2150	2770	4450	2770	3900	1200	11420	8585
	24	1600		1100	1500	2300	1550	2515	550	250	625	325	2350	2770	4850	2770	4100	1200	12793	9433
90	11	750	Side Opening	900	1200	1500	1250	1715	400	200	425	225	1850	2000	3800	2000	4000	1300	7599	6024
	13	900		900	1200	1750	1250	1965	400	200	425	225	1850	2250	3800	2250	4000	1300	8447	6557
	15	1000		900	1250	1840	1300	2055	400	200	450	250	1900	2250	3900	2250	4000	1300	9191	7091
	17	1150		1000	1300	2000	1350	2215	400	200	425	225	1950	2500	4000	2500	4000	1300	10074	7659
	20	1350		1000	1300	2300	1350	2515	550	250	575	275	2150	2770	4450	2770	4200	1300	11420	8585
	24	1600		1100	1500	2300	1550	2515	550	250	625	325	2350	2770	4850	2770	4200	1300	12793	9433
105	11	750	Side Opening	900	1200	1500	1250	1715	400	200	425	225	1850	2000	3800	2000	4100	1400	7599	6024
	13	900		900	1200	1750	1250	1965	400	200	425	225	1850	2250	3800	2250	4100	1400	8447	6557
	15	1000		900	1250	1840	1300	2055	400	200	450	250	1900	2250	3900	2250	4100	1400	9191	7091
	17	1150		1000	1300	2000	1350	2215	400	200	425	225	1950	2500	4000	2500	4100	1400	10074	7659
	20	1350		1000	1300	2300	1350	2515	550	250	575	275	2150	2770	4450	2770	4300	1400	11420	8585
	24	1600		1100	1500	2300	1550	2515	550	250	625	325	2350	2770	4850	2770	4300	1400	12793	9433

Note
1. 피트 하부를 거실, 통로등의 용도로 사용 시 당사로 별도 문의 바랍니다.
2. C.wt Gov'(비상정지장치) 적용시 승강로폭 상기치수 +100mm 증가됨
3. Guide Roller 적용 시 오버헤드 상기치수 + 200mm 증가됨.
4. 추가 무게 및 층고에 따라 Machine 등급이 달라지므로 오버헤드 치수 변경될 수 있음. 자세한 사항은 당사로 문의 바랍니다.

기술자료 | MRL(기계실 없는 엘리베이터)

병원용

정격속도 (m/min)	정격인원	정격하중 (kg) DL	열림방식	출입구폭 OP	Car Size 내부폭 AN	Car Size 내부깊이 BN	Car Size 외부폭 AS	Car Size 외부깊이 BS	Car 좌우측 승강로 공간 AL	Car 좌우측 승강로 공간 AR	출입구 좌우측 치수 HL	출입구 좌우측 치수 HR	최소 승강로 치수 단독(Simplex) AH	최소 승강로 치수 단독(Simplex) BH	최소 승강로 치수 병렬(Duplex) AH	최소 승강로 치수 병렬(Duplex) BH	오버헤드 OH	피트 PIT	피트반력 (kg) R1	피트반력 (kg) R2
60	20	1350	Center Opening	1100	1300	2300	1350	2482	550	510	525	485	2410	2700	4970	2700	3900	1200	10453	10453
	24	1600		1100	1500	2300	1550	2482	550	410	625	485	2510	2700	5170	2700	4100	1200	11824	11824
90	20	1350	Center Opening	1100	1300	2300	1350	2482	550	510	525	485	2410	2700	4970	2700	4000	1300	10453	10453
	24	1600		1100	1500	2300	1550	2482	550	410	625	485	2510	2700	5170	2700	4200	1300	11824	11824
105	20	1350	Center Opening	1100	1300	2300	1350	2482	550	510	525	485	2410	2700	4970	2700	4100	1400	10453	10453
	24	1600		1100	1500	2300	1550	2482	550	410	625	485	2510	2700	5170	2700	4300	1400	11824	11824
60	20	1350	Side Opening	1100	1300	2300	1350	2515	550	250	525	225	2150	2770	4400	2770	3900	1200	10453	10453
	24	1600		1100	1500	2300	1550	2515	550	250	625	325	2350	2770	4850	2770	3900	1200	11824	11824
90	20	1350	Side Opening	1100	1300	2300	1350	2515	550	250	525	225	2150	2770	4450	2770	3900	1200	10453	10453
	24	1600		1100	1500	2300	1350	2515	550	250	525	225	2150	2770	4450	2770	3900	1200	11824	11824
105	20	1350	Side Opening	1100	1300	2300	1350	2515	550	250	525	225	2150	2770	4450	2770	3900	1200	10453	10453
	24	1600		1100	1500	2300	1350	2515	550	250	525	225	2150	2770	4450	2770	3900	1200	11824	11824

관통형 엘리베이터의 승강로 치수

정격속도 (m/min)	정격인원	정격하중 (kg) DL	열림방식	출입구폭 OP	Car Size 내부폭 AN	Car Size 내부깊이 BN	Car Size 외부폭 AS	Car Size 외부깊이 BS	Car 좌우측 승강로 공간 AL	Car 좌우측 승강로 공간 AR	출입구 좌우측 치수 HL	출입구 좌우측 치수 HR	최소 승강로 치수 단독(Simplex) AH	최소 승강로 치수 단독(Simplex) BH	최소 승강로 치수 병렬(Duplex) AH	최소 승강로 치수 병렬(Duplex) BH	오버헤드 OH	피트 PIT	피트반력 (kg) R1	피트반력 (kg) R2
60	11	750	Center Opening	800	1400	1250	1400	1614	400	200	550	350	2000	1850	4100	1850	3900	1200	7401	5826
	13	900		900	1550	1300	1600	1614	400	200	600	400	2200	1850	4500	1850	3900	1200	8210	6320
	15	1000		900	1600	1400	1650	1714	400	200	625	425	2250	1950	4600	1950	3900	1200	8925	6825
	17	1150		1000	1800	1400	1850	1714	400	200	675	475	2450	1950	5000	1950	3900	1200	9826	7411
	20	1350		1000	1800	1600	1850	1914	550	250	825	525	2650	2150	5450	2150	4100	1200	11096	8261
	24	1600		1100	2000	1650	2050	1964	550	250	875	575	2850	2200	5850	2200	4100	1200	12512	9152
90	11	750	Center Opening	800	1400	1250	1400	1614	400	200	550	350	2000	1850	4100	1850	4000	1300	7401	5826
	13	900		900	1550	1300	1600	1614	400	200	600	400	2200	1850	4500	1850	4000	1300	8210	6320
	15	1000		900	1600	1400	1650	1714	400	200	625	425	2250	1950	4600	1950	4000	1300	8925	6825
	17	1150		1000	1800	1400	1850	1714	400	200	675	475	2450	1950	5000	1950	4000	1300	9826	7411
	20	1350		1000	1800	1600	1850	1914	550	250	825	525	2650	2150	5450	2150	4200	1300	11096	8261
	24	1600		1100	2000	1650	2050	1964	550	250	875	575	2850	2200	5850	2200	4200	1300	12512	9152
105	11	750	Center Opening	800	1400	1250	1400	1614	400	200	550	350	2000	1850	4100	1850	4100	1400	7401	5826
	13	900		900	1550	1300	1600	1614	400	200	600	400	2200	1850	4500	1850	4100	1400	8210	6320
	15	1000		900	1600	1400	1650	1714	400	200	625	425	2250	1950	4600	1950	4100	1400	8925	6825
	17	1150		1000	1800	1400	1850	1714	400	200	675	475	2450	1950	5000	1950	4100	1400	9826	7411
	20	1350		1000	1800	1600	1850	1914	550	250	825	525	2650	2150	5450	2150	4300	1400	11096	8261
	24	1600		1100	2000	1650	2050	1964	550	250	875	575	2850	2200	5850	2200	4300	1400	12512	9152

Note 1. 피트 하부를 거실, 통로등의 용도로 사용 시 당사로 별도 문의 바랍니다. 2. C.wt Gov'(비상정지장치) 적용시 승강로폭 상기치수 +100mm 증가됨
3. Guide Roller 적용 시 오버헤드 상기치수 + 200mm 증가됨. 4. 추가 무게 및 층고에 따라 Machine 등급이 달라지므로 오버헤드 치수 변경될 수 있음. 자세한 사항은 당사로 문의 바랍니다.

전원설비

정격속도 (m/min)	정격인원	정격하중 kg	Motor (용량) kW	MCCB용량 [A] 1대 380V	MCCB용량 [A] 2대 380V	변압기 용량 KVA 1대	변압기 용량 KVA 2대	인입선 Size mm2 1대 380V	인입선 Size mm2 2대 380V	접지선 Size mm2 1대 380V	접지선 Size mm2 2대 380V	기계실 발생열량 kcal/hr
60	8	550	4.2	20	30	5.0	9.1	6.0	6.0	6	6	825
	9	600	4.2	20	30	5.5	9.9	6.0	6.0	6	6	900
	10	700	6.3	20	30	5.9	10.8	6.0	6.0	6	6	1050
	11	750	6.3	20	30	6.4	11.6	6.0	6.0	6	6	1125
	13	900	6.3	20	40	7.4	13.4	6.0	6.0	6	6	1350
	15	1000	6.3	30	40	8.2	14.9	6.0	10.0	6	6	1500
	17	1150	7.7	30	50	9.2	16.8	6.0	10.0	6	6	1725
	20	1350	10.4	30	50	11.0	19.9	10.0	16.0	6	6	2025
	24	1600	10.4	40	60	13.0	23.6	10.0	16.0	6	6	2400
90	8	550	7.3	20	40	7.5	13.7	6.0	10.0	6	6	1238
	9	600	7.3	30	40	8.2	14.9	6.0	10.0	6	6	1350
	10	700	10.1	30	40	8.4	15.3	10.0	10.0	6	6	1575
	11	750	10.1	30	50	9.0	16.4	10.0	10.0	6	6	1688
	13	900	10.1	30	50	10.4	19.0	10.0	16.0	6	6	2025
	15	1000	10.1	30	60	11.6	21.1	10.0	16.0	6	6	2250
	17	1150	13.5	40	75	13.5	24.6	16.0	16.0	6	6	2588
	20	1350	18.7	40	75	15.2	27.7	16.0	22.0	6	10	3038
	24	1600	18.7	50	100	18.1	32.9	16.0	30.0	6	10	3600
105	8	550	7.3	30	40	8.8	16.0	6.0	10.0	6	6	1444
	9	600	7.3	30	50	9.6	17.4	6.0	16.0	6	6	1575
	10	700	10.1	30	50	9.8	17.8	10.0	16.0	6	6	1838
	11	750	10.1	30	50	10.5	19.1	10.0	16.0	6	6	1969
	13	900	10.1	40	60	12.2	22.2	10.0	16.0	6	6	2363
	15	1000	10.1	40	75	13.5	24.6	10.0	16.0	6	6	2625
	17	1150	13.5	40	75	15.8	28.7	16.0	22.0	6	10	3019
	20	1350	18.7	50	100	17.8	32.4	16.0	22.0	6	10	3544
	24	1600	18.7	60	100	21.1	38.3	16.0	30	6	10	4200

Note 1. 인터폰 sheild wire : 0.9mm2 * 7wire (1 세트일 경우) 2. 기계실내에서의 열 분산(EF) : 정격하중(kg) * 정격속도(m/min) * 4.2 * 1/40
3. Group Control의 경우 MCBB는 분리되어 설치되어야 합니다. 4. 허용온도 : 40도 이하. (40도 이상의 경우 냉방기가 설치되어야 합니다.)

오버헤드 상세도 | MRL(기계실 없는 엘리베이터)

오버헤드 상세도

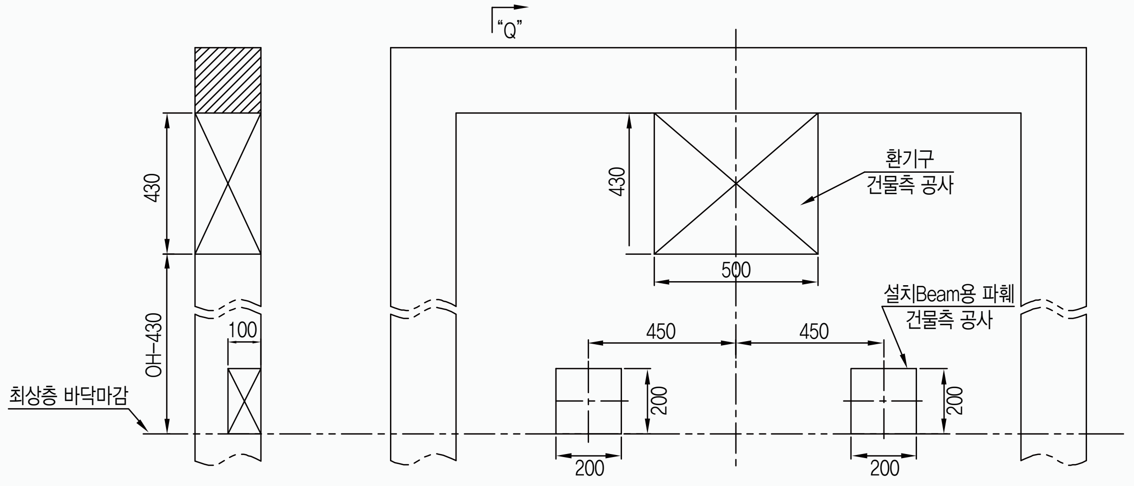

단면 "Q-Q"

단면 "P-P"

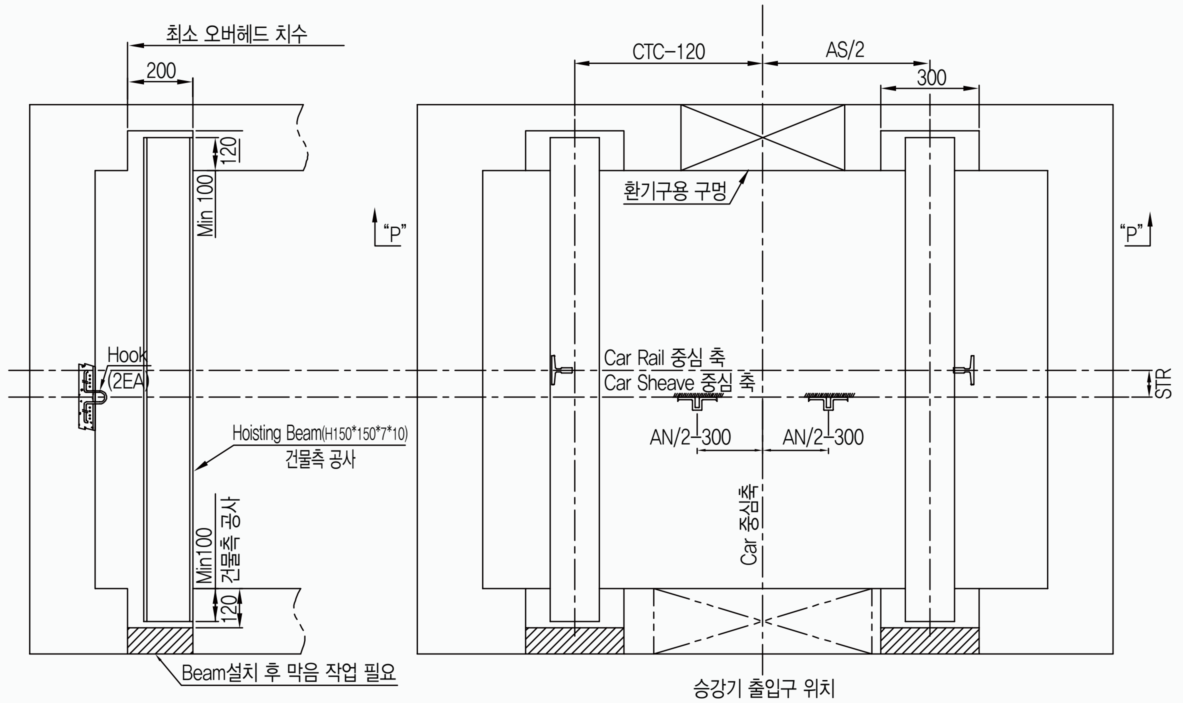

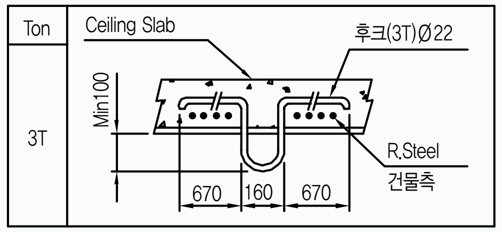

후크 상세

승강로 평면도 및 단면도 | MRL(기계실 없는 엘리베이터)

승강로 평면도

○ 승강로 단면도

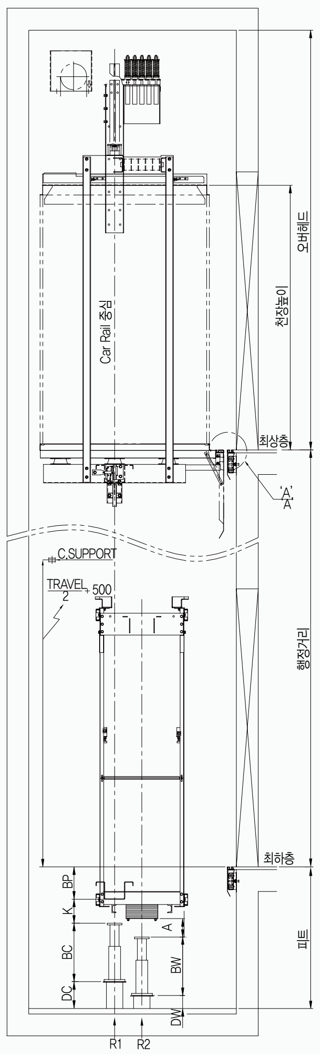

○ 일반형 / 전망형 : 1대 단독

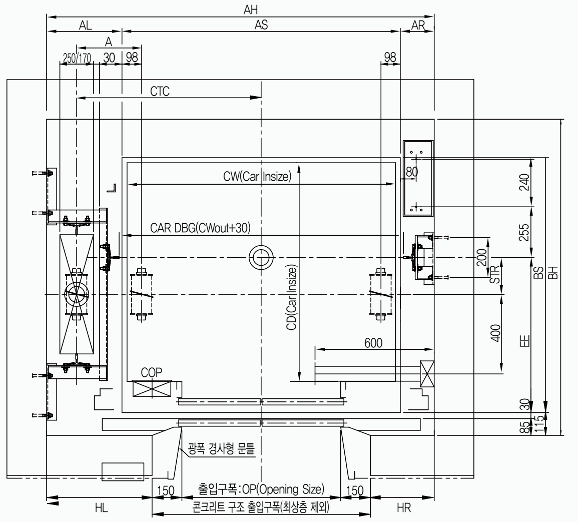

○ 일반형 / 전망형 : 2대 병렬

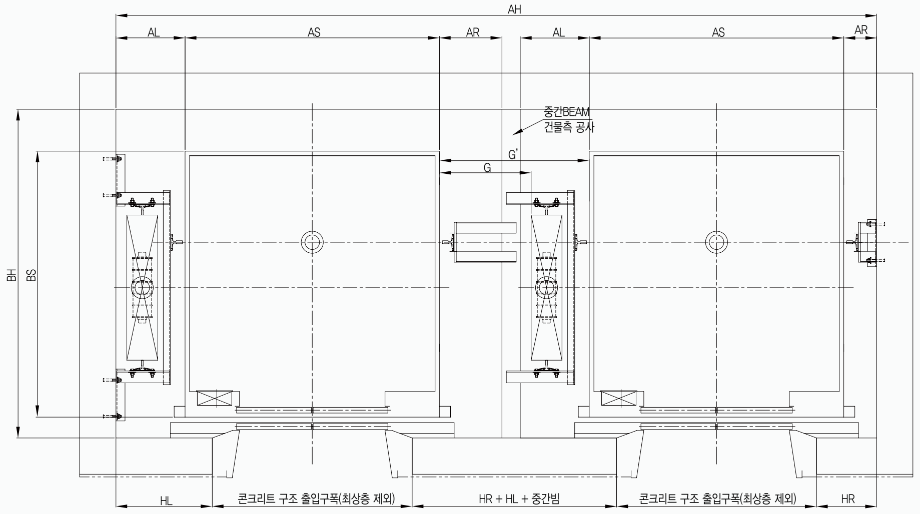

출입구 상세도 | MRL(기계실 없는 엘리베이터)

광폭형 문틀(최상층 제외)

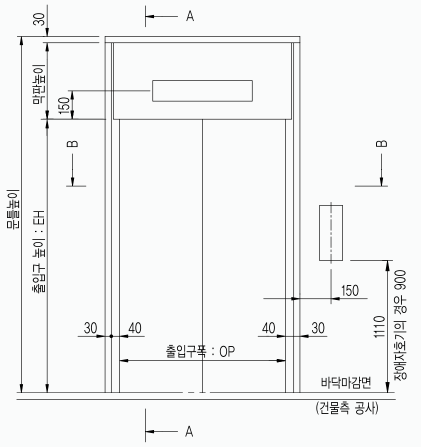

[출입구 정면도]

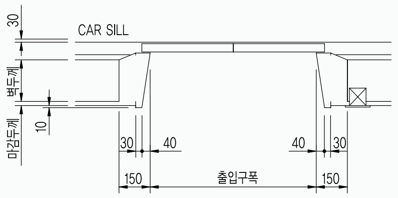

단면 B-B

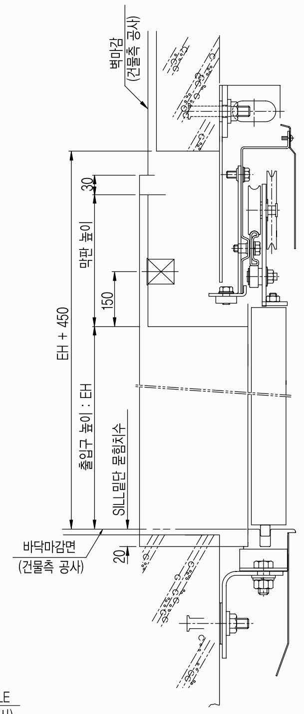

단면 A-A

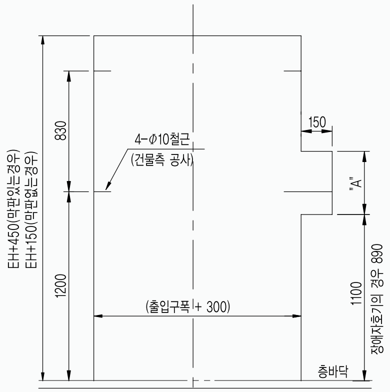

일반형 버튼 적용시

[골조 파훼도]

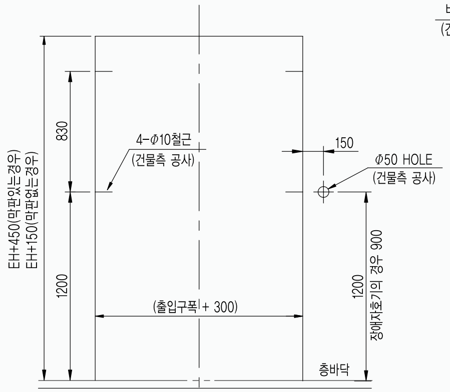

SLIM형 버튼 적용시

[골조 파훼도]

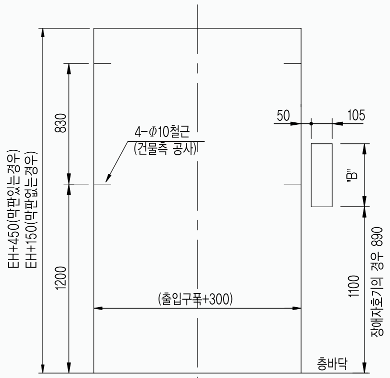

일반형 버튼 적용시

[대리석 벽마감일 경우 골조 파훼도]

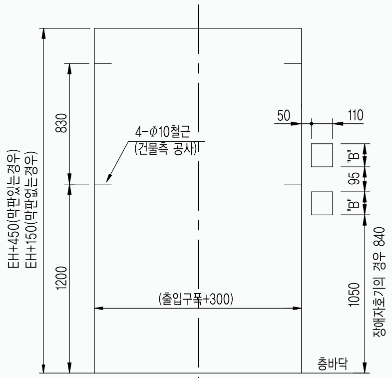

HBM-R60 버튼 적용시

[대리석 벽마감일 경우 골조 파훼도]

'A' 부 및 'B' 부 파훼 치수

(단위:mm)

홈버튼 종류	'A'치수	'B' 치수
HBM-R45H	280	240
HBM-RA5SHP	Slim type button	215
HBM-R65	550	150
HBM-R35SG	Slim type button	200
VIX-M652	460	430
VIX-MA52SH	Slim type button	416
VIX-M692	460	430
VIX-MA92S	Slim type button	416
VIX-M352SGH	Slim type button	380

출입구 상세도 I MRL (기계실 없는 엘리베이터)

표준형 문틀(최상층 제외)

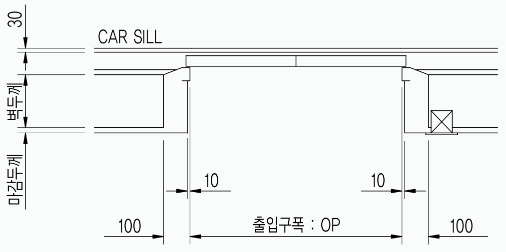

단면 B-B

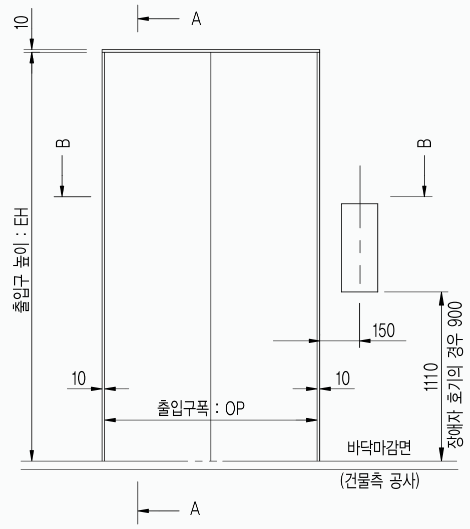

[출입구 정면도]

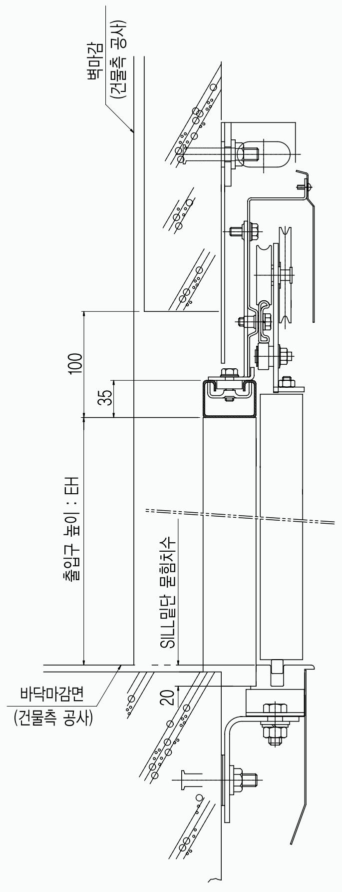

단면 A-A

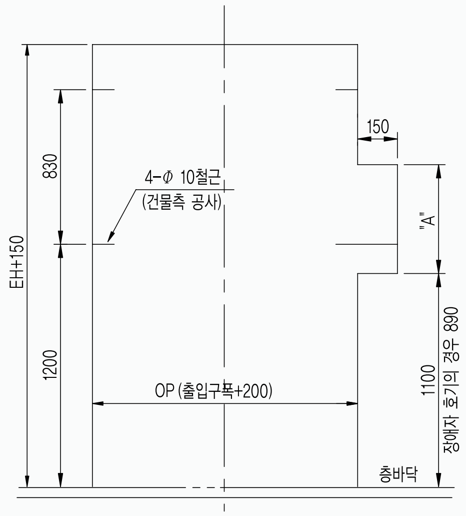

일반형 버튼 적용시

[골조 파훼도]

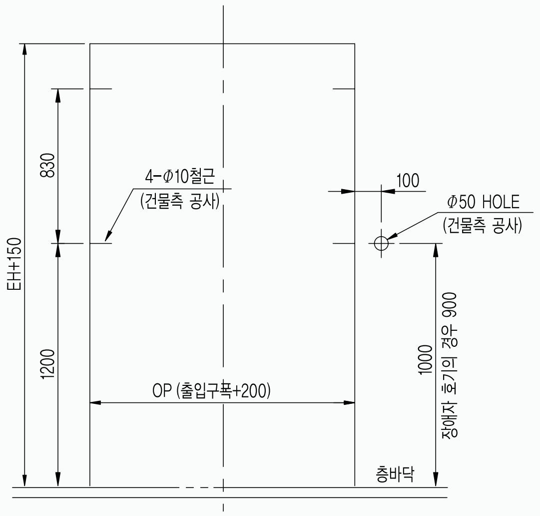

SLIM형 버튼 적용시

[골조 파훼도]

출입구 상세도(최상층) I MRL (기계실 없는 엘리베이터)

출입구 상세도

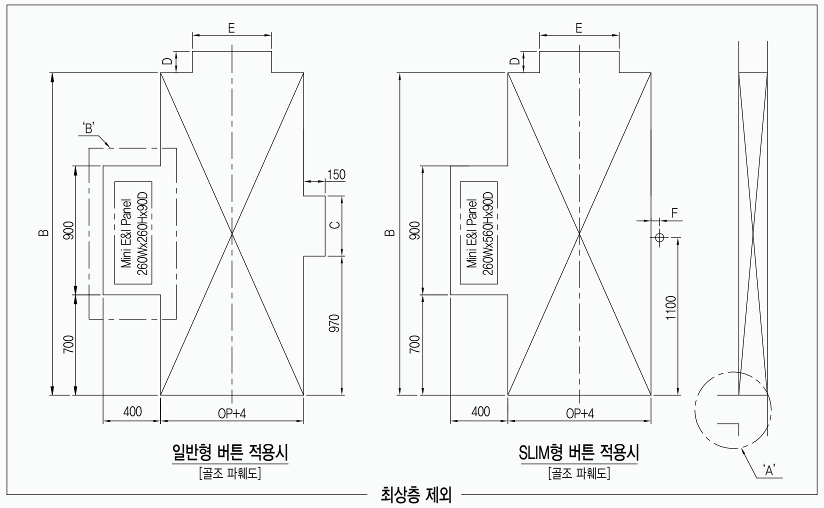

E&I Panel 위치 : 좌측
(E&I Panel 위치가 우측일 경우 위 도면과 반대임)

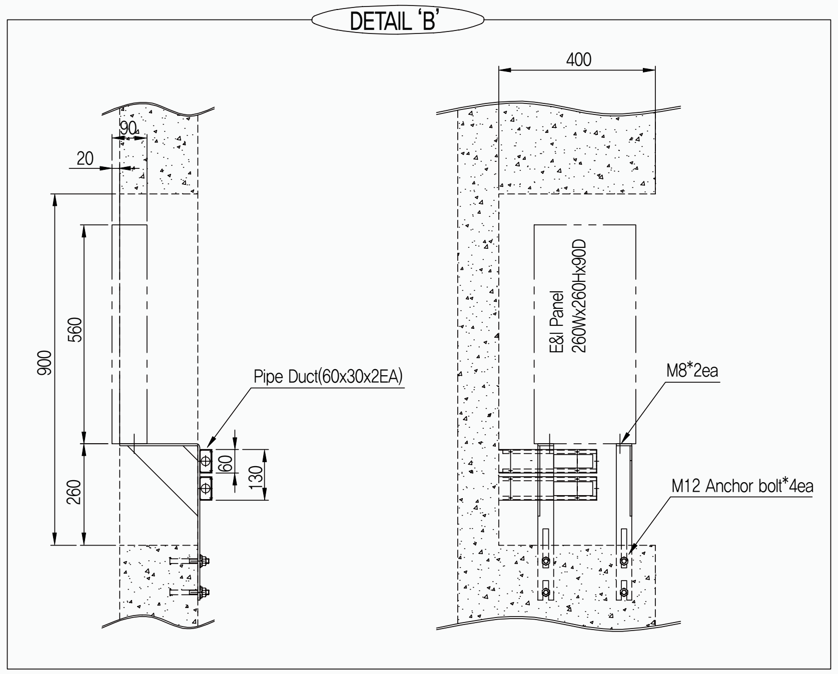

문틀 형태	적용층	A	B	C	D	E	F
표준형 문틀	최상층 제외	200	2250	C, D, E, F 치수는 승강도어 의장타입에 의해 결정됨.			
	최상층(E&I)	200	2250				
광폭형 문틀	최상층 제외	200	2250				
	최상층(E&I)	200	2250				
광폭형 문틀 Transom Panel 포함	최상층 제외	200	2550				
	최상층(E&I)	200	2550				
광폭 경사형 문틀	최상층 제외	300	2250				
	최상층(E&I)	300	2250				
광폭 경사형 문틀 Transom Panel 포함	최상층 제외	300	2550				
	최상층(E&I)	300	2550				

* 출입구가 고객의 요구에 의해 변경될 경우 재검토 필요함.
* 상기 문틀 이외 더 많은 정보는 SEB 참조할 것.

Elevator Design

철골 출입구 상세도 | MRL (기계실 없는 엘리베이터)

광폭형 경사형 문틀(최상층 제외)

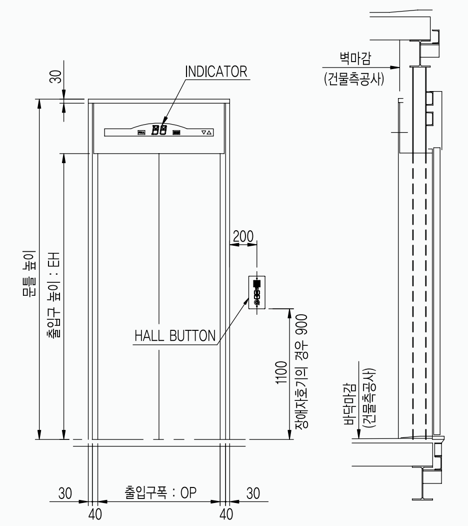

[출입구 정면도]

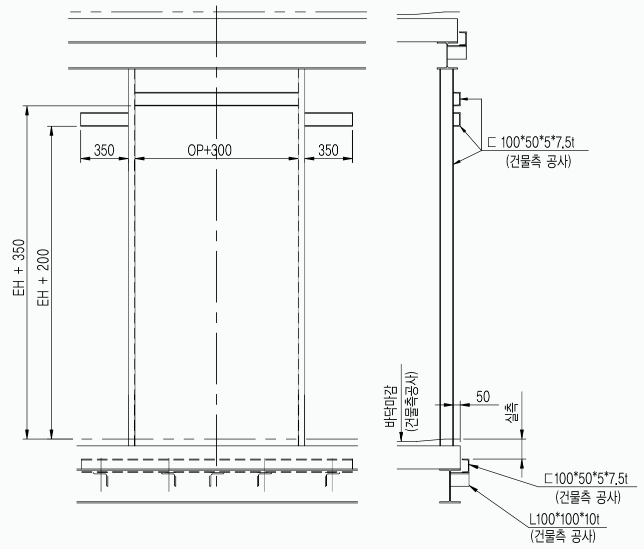

[출입구 철골도]

표준형 문틀

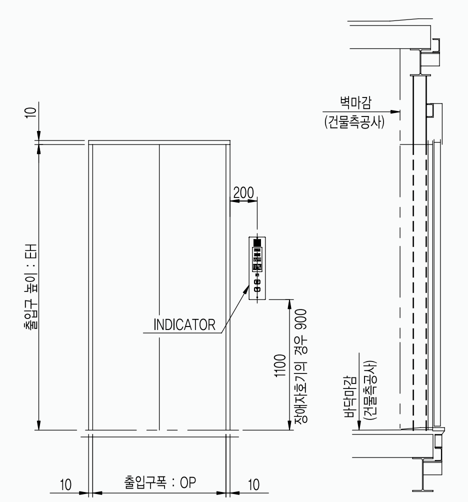

[출입구 정면도]

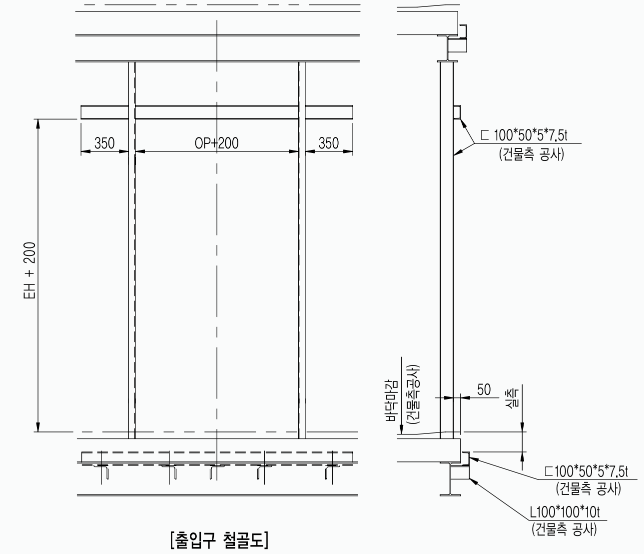

[출입구 철골도]

기술자료 | MMR (소형 기계실 엘리베이터)

승객일반형 엘리베이터 승강로 치수 (후락)

정격속도 (m/min)	CWT위치	정격인원	정격하중 (kg)	열림방식	출입구폭	Car Size 내부폭	내부깊이	외부폭	외부깊이	Car 좌우측 승강로 공간		출입구 좌우측 승강로 치수		최소 승강로 치수 단독(Simplex)		병렬(Duplex)		오버헤드	피트	피트반력 (kg)	
					OP	AN	BN	AS	BS	AL	AR	HL	HR	AH	BH	AH	BH	OH	PIT	R1	R2
60	후락	8	550	Center Opening	800	1400	1030	1450	1212	175	175	350	350	1800	1700	3700	1700	4500	1500	5433	4278
		9	600		800	1400	1130	1450	1312	175	175	350	350	1800	1800	3700	1800	4500	1500	5685	4425
		10	700		800	1400	1250	1450	1432	175	175	350	350	1800	1900	3700	1900	4500	1500	6316	4846
		11	750		800	1400	1350	1450	1532	175	175	350	350	1800	2000	3700	2000	4500	1500	6601	5026
		13	900		900	1600	1350	1650	1532	175	175	400	400	2000	2000	4100	2000	4500	1500	7455	5565
		15	1000		900	1600	1500	1650	1682	175	175	400	400	2000	2150	4100	2150	4500	1500	8172	6072
		17	1150		1000	1800	1500	1850	1682	175	175	450	450	2200	2250	4500	2250	4500	1500	9039	6624
		20A	1350		1000	1800	1700	1850	1882	220	220	495	495	2300	2450	4750	2450	4500	1500	10385	7550
		20B	1350		1100	2000	1500	2050	1682	220	220	545	545	2500	2250	5150	2250	4500	1500	10462	7627
		24A	1600		1100	2000	1750	2050	1932	220	220	545	545	2500	2500	5150	2500	4500	1500	11783	8423
		24B	1600		1100	2150	1600	2200	1782	220	220	620	620	2650	2350	5450	2350	4500	1500	11792	8432
90	후락	8	550	Center Opening	800	1400	1030	1450	1212	175	175	350	350	1800	1700	3700	1700	4700	1800	5433	4278
		9	600		800	1400	1130	1450	1312	175	175	350	350	1800	1800	3700	1800	4700	1800	5685	4425
		10	700		800	1400	1250	1450	1432	175	175	350	350	1800	1900	3700	1900	4700	1800	6316	4846
		11	750		800	1400	1350	1450	1532	175	175	350	350	1800	2000	3700	2000	4700	1800	6601	5026
		13	900		900	1600	1350	1650	1532	175	175	400	400	2000	2000	4100	2000	4700	1800	7455	5565
		15	1000		900	1600	1500	1650	1682	175	175	400	400	2000	2150	4100	2150	4700	1800	8172	6072
		17	1150		1000	1800	1500	1850	1682	175	175	450	450	2200	2250	4500	2250	4700	1800	9039	6624
		20A	1350		1000	1800	1700	1850	1882	220	220	495	495	2300	2450	4750	2450	4700	1800	10385	7550
		20B	1350		1100	2000	1500	2050	1682	220	220	545	545	2500	2250	5150	2250	4700	1800	10462	7627
		24A	1600		1100	2000	1750	2050	1932	220	220	545	545	2500	2500	5150	2500	4700	1800	11783	8423
		24B	1600		1100	2150	1600	2200	1782	220	220	620	620	2650	2350	5450	2350	4700	1800	11792	8432
105	후락	8	550	Center Opening	800	1400	1030	1450	1212	175	175	350	350	1800	1700	3700	1700	4900	2100	5433	4278
		9	600		800	1400	1130	1450	1312	175	175	350	350	1800	1800	3700	1800	4900	2100	5685	4425
		10	700		800	1400	1250	1450	1432	175	175	350	350	1800	1900	3700	1900	4900	2100	6316	4846
		11	750		800	1400	1350	1450	1532	175	175	350	350	1800	2000	3700	2000	4900	2100	6601	5026
		13	900		900	1600	1350	1650	1532	175	175	400	400	2000	2000	4100	2000	4900	2100	7455	5565
		15	1000		900	1600	1500	1650	1682	175	175	400	400	2000	2150	4100	2150	4900	2100	8172	6072
		17	1150		1000	1800	1500	1850	1682	175	175	450	450	2200	2250	4500	2250	4900	2100	9039	6624
		20A	1350		1000	1800	1700	1850	1882	220	220	495	495	2300	2450	4750	2450	4900	2100	10385	7550
		20B	1350		1100	2000	1500	2050	1682	220	220	545	545	2500	2250	5150	2250	4900	2100	10462	7627
		24A	1600		1100	2000	1750	2050	1932	220	220	545	545	2500	2500	5150	2500	4900	2100	11783	8423
		24B	1600		1100	2150	1600	2200	1782	220	220	620	620	2650	2350	5450	2350	4900	2100	11792	8432
60	후락	8	550	Side Opening	800	1100	1300	1150	1515	225	175	250	200	1550	2000	3200	2000	4500	1500	5559	4404
		9	600		800	1100	1450	1150	1665	225	175	250	200	1550	2150	3200	2150	4500	1500	5838	4578
		10	700		800	1100	1550	1150	1765	225	175	250	200	1550	2250	3200	2250	4500	1500	6456	4986
		11	750		900	1200	1550	1250	1765	275	175	300	200	1700	2250	3500	2250	4500	1500	6771	5196
		13	900		900	1200	1770	1250	1985	275	175	300	200	1700	2450	3500	2450	4500	1500	7597	5707
		15	1000		900	1250	1900	1300	2115	275	175	325	225	1750	2600	3600	2600	4500	1500	8307	6207
		17	1150		1000	1300	2010	1350	2225	305	175	330	200	1850	2700	3800	2700	4500	1500	9123	6708
		20	1350		1000	1300	2310	1350	2525	305	220	330	245	1900	3050	3950	3050	4500	1500	10441	7606
		24	1600		1100	1500	2300	1550	2515	305	220	380	295	2100	3000	4350	3000	4500	1500	11810	8450
90	후락	8	550	Side Opening	800	1100	1300	1150	1515	225	175	250	200	1550	2000	3200	2000	4700	1800	5559	4404
		9	600		800	1100	1450	1150	1665	225	175	250	200	1550	2150	3200	2150	4700	1800	5838	4578
		10	700		800	1100	1550	1150	1765	225	175	250	200	1550	2250	3200	2250	4700	1800	6456	4986
		11	750		900	1200	1550	1250	1765	275	175	300	200	1700	2250	3500	2250	4700	1800	6771	5196
		13	900		900	1200	1770	1250	1985	275	175	300	200	1700	2450	3500	2450	4700	1800	7597	5707
		15	1000		900	1250	1900	1300	2115	275	175	325	225	1750	2600	3600	2600	4700	1800	8307	6207
		17	1150		1000	1300	2010	1350	2225	305	175	330	200	1850	2700	3800	2700	4700	1800	9123	6708
		20	1350		1000	1300	2310	1350	2525	305	220	330	245	1900	3050	3950	3050	4700	1800	10441	7606
		24	1600		1100	1500	2300	1550	2515	305	220	380	295	2100	3000	4350	3000	4700	1800	11810	8450
105	후락	8	550	Side Opening	800	1100	1300	1150	1515	225	175	250	200	1550	2000	3200	2000	4900	2100	5559	4404
		9	600		800	1100	1450	1150	1665	225	175	250	200	1550	2150	3200	2150	4900	2100	5838	4578
		10	700		800	1100	1550	1150	1765	225	175	250	200	1550	2250	3200	2250	4900	2100	6456	4986
		11	750		900	1200	1550	1250	1765	275	175	300	200	1700	2250	3500	2250	4900	2100	6771	5196
		13	900		900	1200	1770	1250	1985	275	175	300	200	1700	2450	3500	2450	4900	2100	7597	5707
		15	1000		900	1250	1900	1300	2115	275	175	325	225	1750	2600	3600	2600	4900	2100	8307	6207
		17	1150		1000	1300	2010	1350	2225	305	175	330	200	1850	2700	3800	2700	4900	2100	9123	6708
		20	1350		1000	1300	2310	1350	2525	305	220	330	245	1900	3050	3950	3050	4900	2100	10441	7606
		24	1600		1100	1500	2300	1550	2515	305	220	380	295	2100	3000	4350	3000	4900	2100	11810	8450

Note
1. 피트 하부를 거실, 통로등의 용도로 사용 시 당사로 별도 문의 바랍니다.
2. C.wt Gov'(비상정지장치) 적용시 승강로폭 상기치수 +100mm 증가됨
3. 횡락(side drop)의 경우 기계실 MC beam의 중간 반력보는 최소 300mm 이상 확보할 것. (승강로는 100mm, 150mm적용)

기술자료 I MMR (소형 기계실 엘리베이터)

승객일반형 엘리베이터 승강로 치수 (횡락)

정격속도 (m/min)	CWT위치	정격인원	정격하중 (kg)	열림방식	출입구폭	Car Size 내부폭	Car Size 내부깊이	Car Size 외부폭	Car Size 외부깊이	Car 좌우측 승강로 공간	Car 좌우측 승강로 공간	출입구 좌우측 승강로 치수	출입구 좌우측 승강로 치수	최소 승강로 치수 단독(Simplex)	최소 승강로 치수 단독(Simplex)	최소 승강로 치수 병렬(Duplex)	최소 승강로 치수 병렬(Duplex)	오버헤드	피트	피트반력 (kg)	피트반력 (kg)
					OP	AN	BN	AS	BS	AL	AR	HL	HR	AH	BH	AH	BH	OH	PIT	R1	R2
60	횡락	8	550	Center Opening	800	1400	1030	1450	1212	420	175	595	350	2050	1450	4200	1450	4500	1500	5433	4278
		9	600		800	1400	1130	1450	1312	420	175	595	350	2050	1550	4200	1550	4500	1500	5685	4425
		10	700		800	1400	1250	1450	1432	420	175	595	350	2050	1650	4200	1650	4500	1500	6316	4846
		11	750		800	1400	1350	1450	1532	420	175	595	350	2050	1750	4200	1750	4500	1500	6601	5026
		13	900		900	1600	1350	1650	1532	420	175	645	400	2250	1750	4600	1750	4500	1500	7455	5565
		15	1000		900	1600	1500	1650	1682	420	175	645	400	2250	1900	4600	1900	4500	1500	8172	6072
		17	1150		1000	1800	1500	1850	1682	420	175	695	450	2450	1900	5000	1900	4500	1500	9039	6624
		20A	1350		1000	1800	1700	1850	1882	450	220	725	495	2550	2100	5250	2100	4500	1500	10385	7550
		20B	1350		1100	2000	1500	2050	1682	450	220	775	545	2750	1900	5650	1900	4500	1500	10462	7627
		24A	1600		1100	2000	1750	2050	1932	450	220	775	545	2750	2150	5650	2150	4500	1500	11783	8423
		24B	1600		1100	2150	1600	2200	1782	450	220	850	620	2900	2000	5950	2000	4500	1500	11792	8432
90	횡락	8	550	Center Opening	800	1400	1030	1450	1212	420	175	595	350	2050	1450	4200	1450	4700	1800	5433	4278
		9	600		800	1400	1130	1450	1312	420	175	595	350	2050	1550	4200	1550	4700	1800	5685	4425
		10	700		800	1400	1250	1450	1432	420	175	595	350	2050	1650	4200	1650	4700	1800	6316	4846
		11	750		800	1400	1350	1450	1532	420	175	595	350	2050	1750	4200	1750	4700	1800	6601	5026
		13	900		900	1600	1350	1650	1532	420	175	645	400	2250	1750	4600	1750	4700	1800	7455	5565
		15	1000		900	1600	1500	1650	1682	420	175	645	400	2250	1900	4600	1900	4700	1800	8172	6072
		17	1150		1000	1800	1500	1850	1682	420	175	695	450	2450	1900	5000	1900	4700	1800	9039	6624
		20A	1350		1000	1800	1700	1850	1882	450	220	725	495	2550	2100	5250	2100	4700	1800	10385	7550
		20B	1350		1100	2000	1500	2050	1682	450	220	775	545	2750	1900	5650	1900	4700	1800	10462	7627
		24A	1600		1100	2000	1750	2050	1932	450	220	775	545	2750	2150	5650	2150	4700	1800	11783	8423
		24B	1600		1100	2150	1600	2200	1782	450	220	850	620	2900	2000	5950	2000	4700	1800	11792	8432
105	횡락	8	550	Center Opening	800	1400	1030	1450	1212	420	175	595	350	2050	1450	4200	1450	4900	2100	5433	4278
		9	600		800	1400	1130	1450	1312	420	175	595	350	2050	1550	4200	1550	4900	2100	5685	4425
		10	700		800	1400	1250	1450	1432	420	175	595	350	2050	1650	4200	1650	4900	2100	6316	4846
		11	750		800	1400	1350	1450	1532	420	175	595	350	2050	1750	4200	1750	4900	2100	6601	5026
		13	900		900	1600	1350	1650	1532	420	175	645	400	2250	1750	4600	1750	4900	2100	7455	5565
		15	1000		900	1600	1500	1650	1682	420	175	645	400	2250	1900	4600	1900	4900	2100	8172	6072
		17	1150		1000	1800	1500	1850	1682	420	175	695	450	2450	1900	5000	1900	4900	2100	9039	6624
		20A	1350		1000	1800	1700	1850	1882	450	220	725	495	2550	2100	5250	2100	4900	2100	10385	7550
		20B	1350		1100	2000	1500	2050	1682	450	220	775	545	2750	1900	5650	1900	4900	2100	10462	7627
		24A	1600		1100	2000	1750	2050	1932	450	220	775	545	2750	2150	5650	2150	4900	2100	11783	8423
		24B	1600		1100	2150	1600	2200	1782	450	220	850	620	2900	2000	5950	2000	4900	2100	11792	8432
60	횡락	8	550	Side Opening	800	1100	1300	1150	1515	420	175	445	200	1750	1750	3600	1750	4500	1500	5559	4404
		9	600		800	1100	1450	1150	1665	420	175	445	200	1750	1900	3600	1900	4500	1500	5838	4578
		10	700		800	1100	1550	1150	1765	420	175	445	200	1750	2000	3600	2000	4500	1500	6456	4986
		11	750		900	1200	1550	1250	1765	420	175	445	200	1850	2000	3800	2000	4500	1500	6771	5196
		13	900		900	1200	1770	1250	1985	420	175	445	200	1850	2250	3800	2250	4500	1500	7597	5707
		15	1000		900	1250	1900	1300	2115	420	175	470	225	1900	2350	3900	2350	4500	1500	8307	6207
		17	1150		1000	1300	2010	1350	2225	420	175	445	200	1950	2500	4000	2500	4500	1500	9123	6708
		20	1350		1000	1300	2310	1350	2525	450	220	475	245	2050	2800	4250	2800	4500	1500	10441	7606
		24	1600		1100	1500	2300	1550	2515	450	220	525	295	2250	2800	4650	2800	4500	1500	11810	8450
90	횡락	8	550	Side Opening	800	1100	1300	1150	1515	420	175	445	200	1750	1750	3600	1750	4700	1800	5559	4404
		9	600		800	1100	1450	1150	1665	420	175	445	200	1750	1900	3600	1900	4700	1800	5838	4578
		10	700		800	1100	1550	1150	1765	420	175	445	200	1750	2000	3600	2000	4700	1800	6456	4986
		11	750		900	1200	1550	1250	1765	420	175	445	200	1850	2000	3800	2000	4700	1800	6771	5196
		13	900		900	1200	1770	1250	1985	420	175	445	200	1850	2250	3800	2250	4700	1800	7597	5707
		15	1000		900	1250	1900	1300	2115	420	175	470	225	1900	2350	3900	2350	4700	1800	8307	6207
		17	1150		1000	1300	2010	1350	2225	420	175	445	200	1950	2500	4000	2500	4700	1800	9123	6708
		20	1350		1000	1300	2310	1350	2525	450	220	475	245	2050	2800	4250	2800	4700	1800	10441	7606
		24	1600		1100	1500	2300	1550	2515	450	220	525	295	2250	2800	4650	2800	4700	1800	11810	8450
105	횡락	8	550	Side Opening	800	1100	1300	1150	1515	420	175	445	200	1750	1750	3600	1750	4900	2100	5559	4404
		9	600		800	1100	1450	1150	1665	420	175	445	200	1750	1900	3600	1900	4900	2100	5838	4578
		10	700		800	1100	1550	1150	1765	420	175	445	200	1750	2000	3600	2000	4900	2100	6456	4986
		11	750		900	1200	1550	1250	1765	420	175	445	200	1850	2000	3800	2000	4900	2100	6771	5196
		13	900		900	1200	1770	1250	1985	420	175	445	200	1850	2250	3800	2250	4900	2100	7597	5707
		15	1000		900	1250	1900	1300	2115	420	175	470	225	1900	2350	3900	2350	4900	2100	8307	6207
		17	1150		1000	1300	2010	1350	2225	420	175	445	200	1950	2500	4000	2500	4900	2100	9123	6708
		20	1350		1000	1300	2310	1350	2525	450	220	475	245	2050	2800	4250	2800	4900	2100	10441	7606
		24	1600		1100	1500	2300	1550	2515	450	220	525	295	2250	2800	4650	2800	4900	2100	11810	8450

Note
1. 피트 하부를 거실, 통로등의 용도로 사용 시 당사로 별도 문의 바랍니다.
2. C.wt Gov'(비상정지장치) 적용시 승강로폭 상기치수 +100mm 증가됨
3. 횡락(side drop)의 경우 기계실 MC beam의 중간 반력보는 최소 300mm 이상 확보할 것. (승강로는 100mm, 150mm적용)

기술자료 I MMR (소형 기계실 엘리베이터)

1면 전망용 엘리베이터의 승강로 치수

정격속도 (m/min)	CWT위치	정격인원	정격하중 (kg)	열림방식	출입구폭	Car Size 내부폭	Car Size 내부깊이	Car Size 외부폭	Car Size 외부깊이	Car 좌우측 승강로 공간	Car 좌우측 승강로 공간	출입구 좌우측 승강로 치수	출입구 좌우측 승강로 치수	최소 승강로 치수 단독(Simplex)	최소 승강로 치수 단독(Simplex)	최소 승강로 치수 병렬(Duplex)	최소 승강로 치수 병렬(Duplex)	오버헤드	피트	피트반력 (kg)	피트반력 (kg)
					OP	AN	BN	AS	BS	AL	AR	HL	HR	AH	BH	AH	BH	OH	PIT	R1	R2
60	횡락	8	550	Center Opening	800	1400	1030	1450	1212	420	175	595	350	2050	1450	4200	1450	4500	1500	5667	4512
		9	600		800	1400	1130	1450	1312	420	175	595	350	2050	1550	4200	1550	4500	1500	5919	4659
		10	700		800	1400	1250	1450	1432	420	175	595	350	2050	1650	4200	1650	4500	1500	6550	5080
		11	750		800	1400	1350	1450	1532	420	175	595	350	2050	1750	4200	1750	4500	1500	6836	5261
		13	900		900	1600	1350	1650	1532	420	175	645	400	2250	1750	4600	1750	4500	1500	7724	5834
		15	1000		900	1600	1500	1650	1682	420	175	645	400	2250	1900	4600	1900	4500	1500	8450	6350
		17	1150		1000	1800	1500	1850	1682	420	175	695	450	2450	1900	5000	1900	4500	1500	9352	6937
		20A	1350		1000	1800	1700	1850	1882	450	220	725	495	2550	2100	5250	2100	4500	1500	10697	7862
		20B	1350		1100	2000	1500	2050	1682	450	220	775	545	2750	1900	5650	1900	4500	1500	10771	7936
		24A	1600		1100	2000	1750	2050	1932	450	220	775	545	2750	2150	5650	2150	4500	1500	12091	8731
		24B	1600		1100	2150	1600	2200	1782	450	220	850	620	2900	2000	5950	2000	4500	1500	12097	8737
90	횡락	8	550	Center Opening	800	1400	1030	1450	1212	420	175	595	350	2050	1450	4200	1450	4700	1800	5667	4512
		9	600		800	1400	1130	1450	1312	420	175	595	350	2050	1550	4200	1550	4700	1800	5919	4659
		10	700		800	1400	1250	1450	1432	420	175	595	350	2050	1650	4200	1650	4700	1800	6550	5080
		11	750		800	1400	1350	1450	1532	420	175	595	350	2050	1750	4200	1750	4700	1800	6836	5261
		13	900		900	1600	1350	1650	1532	420	175	645	400	2250	1750	4600	1750	4700	1800	7724	5834
		15	1000		900	1600	1500	1650	1682	420	175	645	400	2250	1900	4600	1900	4700	1800	8450	6350
		17	1150		1000	1800	1500	1850	1682	420	175	695	450	2450	1900	5000	1900	4700	1800	9352	6937
		20A	1350		1000	1800	1700	1850	1882	450	220	725	495	2550	2100	5250	2100	4700	1800	10697	7862
		20B	1350		1100	2000	1500	2050	1682	450	220	775	545	2750	1900	5650	1900	4700	1800	10771	7936
		24A	1600		1100	2000	1750	2050	1932	450	220	775	545	2750	2150	5650	2150	4700	1800	12091	8731
		24B	1600		1100	2150	1600	2200	1782	450	220	850	620	2900	2000	5950	2000	4700	1800	12097	8737
105	횡락	8	550	Center Opening	800	1400	1030	1450	1212	420	175	595	350	2050	1450	4200	1450	4900	2100	5667	4512
		9	600		800	1400	1130	1450	1312	420	175	595	350	2050	1550	4200	1550	4900	2100	5919	4659
		10	700		800	1400	1250	1450	1432	420	175	595	350	2050	1650	4200	1650	4900	2100	6550	5080
		11	750		800	1400	1350	1450	1532	420	175	595	350	2050	1750	4200	1750	4900	2100	6836	5261
		13	900		900	1600	1350	1650	1532	420	175	645	400	2250	1750	4600	1750	4900	2100	7724	5834
		15	1000		900	1600	1500	1650	1682	420	175	645	400	2250	1900	4600	1900	4900	2100	8450	6350
		17	1150		1000	1800	1500	1850	1682	420	175	695	450	2450	1900	5000	1900	4900	2100	9352	6937
		20A	1350		1000	1800	1700	1850	1882	450	220	725	495	2550	2100	5250	2100	4900	2100	10697	7862
		20B	1350		1100	2000	1500	2050	1682	450	220	775	545	2750	1900	5650	1900	4900	2100	10771	7936
		24A	1600		1100	2000	1750	2050	1932	450	220	775	545	2750	2150	5650	2150	4900	2100	12091	8731
		24B	1600		1100	2150	1600	2200	1782	450	220	850	620	2900	2000	5950	2000	4900	2100	12097	8737
60	횡락	8	550	Side Opening	800	1100	1300	1150	1515	420	175	445	200	1750	1750	3600	1750	4500	1500	5752	4597
		9	600		800	1100	1450	1150	1665	420	175	445	200	1750	1900	3600	1900	4500	1500	6030	4770
		10	700		800	1100	1550	1150	1765	420	175	445	200	1750	2000	3600	2000	4500	1500	6649	5179
		11	750		900	1200	1550	1250	1765	420	175	445	200	1850	2000	3800	2000	4500	1500	6981	5406
		13	900		900	1200	1770	1250	1985	420	175	445	200	1850	2250	3800	2250	4500	1500	7807	5917
		15	1000		900	1250	1900	1300	2115	420	175	470	225	1900	2350	3900	2350	4500	1500	8526	6426
		17	1150		1000	1300	2010	1350	2225	420	175	445	200	1950	2500	4000	2500	4500	1500	9350	6935
		20	1350		1000	1300	2310	1350	2525	450	220	475	245	2050	2800	4250	2800	4500	1500	10658	7823
		24	1600		1100	1500	2300	1550	2515	450	220	525	295	2250	2800	4650	2800	4500	1500	12032	8672
90	횡락	8	550	Side Opening	800	1100	1300	1150	1515	420	175	445	200	1750	1750	3600	1750	4700	1800	5752	4597
		9	600		800	1100	1450	1150	1665	420	175	445	200	1750	1900	3600	1900	4700	1800	6030	4770
		10	700		800	1100	1550	1150	1765	420	175	445	200	1750	2000	3600	2000	4700	1800	6649	5179
		11	750		900	1200	1550	1250	1765	420	175	445	200	1850	2000	3800	2000	4700	1800	6981	5406
		13	900		900	1200	1770	1250	1985	420	175	445	200	1850	2250	3800	2250	4700	1800	7807	5917
		15	1000		900	1250	1900	1300	2115	420	175	470	225	1900	2350	3900	2350	4700	1800	8526	6426
		17	1150		1000	1300	2010	1350	2225	420	175	445	200	1950	2500	4000	2500	4700	1800	9350	6935
		20	1350		1000	1300	2310	1350	2525	450	220	475	245	2050	2800	4250	2800	4700	1800	10658	7823
		24	1600		1100	1500	2300	1550	2515	450	220	525	295	2250	2800	4650	2800	4700	1800	12032	8672
105	횡락	8	550	Side Opening	800	1100	1300	1150	1515	420	175	445	200	1750	1750	3600	1750	4900	2100	5752	4597
		9	600		800	1100	1450	1150	1665	420	175	445	200	1750	1900	3600	1900	4900	2100	6030	4770
		10	700		800	1100	1550	1150	1765	420	175	445	200	1750	2000	3600	2000	4900	2100	6649	5179
		11	750		900	1200	1550	1250	1765	420	175	445	200	1850	2000	3800	2000	4900	2100	6981	5406
		13	900		900	1200	1770	1250	1985	420	175	445	200	1850	2250	3800	2250	4900	2100	7807	5917
		15	1000		900	1250	1900	1300	2115	420	175	470	225	1900	2350	3900	2350	4900	2100	8526	6426
		17	1150		1000	1300	2010	1350	2225	420	175	445	200	1950	2500	4000	2500	4900	2100	9350	6935
		20	1350		1000	1300	2310	1350	2525	450	220	475	245	2050	2800	4250	2800	4900	2100	10658	7823
		24	1600		1100	1500	2300	1550	2515	450	220	525	295	2250	2800	4650	2800	4900	2100	12032	8672

Note
1. 피트 하부를 거실, 통로등의 용도로 사용 시 당사로 별도 문의 바랍니다.
2. C.wt Gov'(비상정지장치) 적용시 승강로폭 상기치수 +100mm 증가됨
3. 횡락(side drop)의 경우 기계실 MC beam의 중간 반력보는 최소 300mm 이상 확보할 것. (승강로는 100mm, 150mm적용)

기술자료 | MMR (소형 기계실 엘리베이터)

2면 전망용 엘리베이터의 승강로 치수

정격속도 (m/min)	CWT위치	정격인원	정격하중 (kg)	열림방식	출입구폭 OP	Car Size 내부폭 AN	Car Size 내부깊이 BN	Car Size 외부폭 AS	Car Size 외부깊이 BS	Car 좌우측 승강로 공간 AL	Car 좌우측 승강로 공간 AR	출입구 좌우측 승강로 치수 HL	출입구 좌우측 승강로 치수 HR	최소 승강로 치수 단독(Simplex) AH	최소 승강로 치수 단독(Simplex) BH	최소 승강로 치수 병렬(Duplex) AH	최소 승강로 치수 병렬(Duplex) BH	오버헤드 OH	피트 PIT	피트반력 (kg) R1	피트반력 (kg) R2
60	횡락	11	750	Center Opening	800	1400	1350	1450	1532	420	175	595	350	2050	1750	4200	1750	4500	1500	6900	5325
		13	900		900	1600	1350	1650	1532	420	175	645	400	2250	1750	4600	1750	4500	1500	7788	5898
		15	1000		900	1600	1500	1650	1682	420	175	645	400	2250	1900	4600	1900	4500	1500	8522	6422
		17	1150		1000	1800	1500	1850	1682	420	175	695	450	2450	1900	5000	1900	4500	1500	9424	7009
		20A	1350		1000	1800	1700	1850	1882	450	220	725	495	2550	2100	5250	2100	4500	1500	10767	7932
		20B	1350		1100	2000	1500	2050	1682	450	220	775	545	2750	1900	5650	1900	4500	1500	10843	8008
		24A	1600		1100	2000	1750	2050	1932	450	220	775	545	2750	2150	5650	2150	4500	1500	12161	8801
		24B	1600		1100	2150	1600	2200	1782	450	220	850	620	2900	2000	5950	2000	4500	1500	12168	8808
90	횡락	11	750	Center Opening	800	1400	1350	1450	1532	420	175	595	350	2050	1750	4200	1750	4700	1800	6900	5325
		13	900		900	1600	1350	1650	1532	420	175	645	400	2250	1750	4600	1750	4700	1800	7788	5898
		15	1000		900	1600	1500	1650	1682	420	175	645	400	2250	1900	4600	1900	4700	1800	8522	6422
		17	1150		1000	1800	1500	1850	1682	420	175	695	450	2450	1900	5000	1900	4700	1800	9424	7009
		20A	1350		1000	1800	1700	1850	1882	450	220	725	495	2550	2100	5250	2100	4700	1800	10767	7932
		20B	1350		1100	2000	1500	2050	1682	450	220	775	545	2750	1900	5650	1900	4700	1800	10843	8008
		24A	1600		1100	2000	1750	2050	1932	450	220	775	545	2750	2150	5650	2150	4700	1800	12161	8801
		24B	1600		1100	2150	1600	2200	1782	450	220	850	620	2900	2000	5950	2000	4700	1800	12168	8808
105	횡락	11	750	Center Opening	800	1400	1350	1450	1532	420	175	595	350	2050	1750	4200	1750	4900	2100	6900	5325
		13	900		900	1600	1350	1650	1532	420	175	645	400	2250	1750	4600	1750	4900	2100	7788	5898
		15	1000		900	1600	1500	1650	1682	420	175	645	400	2250	1900	4600	1900	4900	2100	8522	6422
		17	1150		1000	1800	1500	1850	1682	420	175	695	450	2450	1900	5000	1900	4900	2100	9424	7009
		20A	1350		1000	1800	1700	1850	1882	450	220	725	495	2550	2100	5250	2100	4900	2100	10767	7932
		20B	1350		1100	2000	1500	2050	1682	450	220	775	545	2750	1900	5650	1900	4900	2100	10843	8008
		24A	1600		1100	2000	1750	2050	1932	450	220	775	545	2750	2150	5650	2150	4900	2100	12161	8801
		24B	1600		1100	2150	1600	2200	1782	450	220	850	620	2900	2000	5950	2000	4900	2100	12168	8808
60	횡락	11	750	Side Opening	900	1200	1550	1250	1765	420	175	445	200	1850	2000	3800	2000	4500	1500	7059	5484
		13	900		900	1200	1770	1250	1985	420	175	445	200	1850	2250	3800	2250	4500	1500	7907	6017
		15	1000		900	1250	1900	1300	2115	420	175	470	225	1900	2350	3900	2350	4500	1500	8632	6532
		17	1150		1000	1300	2010	1350	2225	420	175	445	200	1950	2500	4000	2500	4500	1500	9471	7056
		20	1350		1000	1300	2310	1350	2525	450	220	475	245	2050	2800	4250	2800	4500	1500	10760	7925
		24	1600		1100	1500	2300	1550	2515	450	220	525	295	2250	2800	4650	2800	4500	1500	12150	8790
90	횡락	11	750	Side Opening	900	1200	1550	1250	1765	420	175	445	200	1850	2000	3800	2000	4700	1800	7059	5484
		13	900		900	1200	1770	1250	1985	420	175	445	200	1850	2250	3800	2250	4700	1800	7907	6017
		15	1000		900	1250	1900	1300	2115	420	175	470	225	1900	2350	3900	2350	4700	1800	8632	6532
		17	1150		1000	1300	2010	1350	2225	420	175	445	200	1950	2500	4000	2500	4700	1800	9471	7056
		20	1350		1000	1300	2310	1350	2525	450	220	475	245	2050	2800	4250	2800	4700	1800	10760	7925
		24	1600		1100	1500	2300	1550	2515	450	220	525	295	2250	2800	4650	2800	4700	1800	12150	8790
105	횡락	11	750	Side Opening	900	1200	1550	1250	1765	420	175	445	200	1850	2000	3800	2000	4900	2100	7059	5484
		13	900		900	1200	1770	1250	1985	420	175	445	200	1850	2250	3800	2250	4900	2100	7907	6017
		15	1000		900	1250	1900	1300	2115	420	175	470	225	1900	2350	3900	2350	4900	2100	8632	6532
		17	1150		1000	1300	2010	1350	2225	420	175	445	200	1950	2500	4000	2500	4900	2100	9471	7056
		20	1350		1000	1300	2310	1350	2525	450	220	475	245	2050	2800	4250	2800	4900	2100	10760	7925
		24	1600		1100	1500	2300	1550	2515	450	220	525	295	2250	2800	4650	2800	4900	2100	12150	8790

Note
1. 피트 하부를 거실, 통로등의 용도로 사용 시 당사로 별도 문의 바랍니다.
2. C.wt Gov'(비상정지장치) 적용시 승강로폭 상기치수 +100mm 증가됨
3. 횡락(side drop)의 경우 기계실 MC beam의 중간 반력보는 최소 300mm 이상 확보할 것. (승강로는 100mm, 150mm적용)

기술자료 | MMR (소형 기계실 엘리베이터)

3면 전망용 엘리베이터의 승강로 치수

정격속도 (m/min)	CWT위치	정격인원	정격하중 (kg)	열림방식	출입구폭 OP	Car Size 내부폭 AN	Car Size 내부깊이 BN	Car Size 외부폭 AS	Car Size 외부깊이 BS	Car 좌우측 승강로 공간 AL	Car 좌우측 승강로 공간 AR	출입구 좌우측 승강로 치수 HL	출입구 좌우측 승강로 치수 HR	최소 승강로 치수 단독(Simplex) AH	최소 승강로 치수 단독(Simplex) BH	최소 승강로 치수 병렬(Duplex) AH	최소 승강로 치수 병렬(Duplex) BH	오버헤드 OH	피트 PIT	피트반력 (kg) R1	피트반력 (kg) R2
60	횡락	11	750	Center Opening	800	1400	1350	1450	1532	420	175	595	350	2050	1750	4200	1750	4500	1500	6964	5389
		13	900		900	1600	1350	1650	1532	420	175	645	400	2250	1750	4600	1750	4500	1500	7852	5962
		15	1000		900	1600	1500	1650	1682	420	175	645	400	2250	1900	4600	1900	4500	1500	8594	6494
		17	1150		1000	1800	1500	1850	1682	420	175	695	450	2450	1900	5000	1900	4500	1500	9496	7081
		20A	1350		1000	1800	1700	1850	1882	450	220	725	495	2550	2100	5250	2100	4500	1500	10876	8041
		20B	1350		1100	2000	1500	2050	1682	450	220	775	545	2750	1900	5650	1900	4500	1500	10963	8128
		24A	1600		1100	2000	1750	2050	1932	450	220	775	545	2750	2150	5650	2150	4500	1500	12317	8957
		24B	1600		1100	2150	1600	2200	1782	450	220	850	620	2900	2000	5950	2000	4500	1500	12335	8975
90	횡락	11	750	Center Opening	800	1400	1350	1450	1532	420	175	595	350	2050	1750	4200	1750	4700	1800	6964	5389
		13	900		900	1600	1350	1650	1532	420	175	645	400	2250	1750	4600	1750	4700	1800	7852	5962
		15	1000		900	1600	1500	1650	1682	420	175	645	400	2250	1900	4600	1900	4700	1800	8594	6494
		17	1150		1000	1800	1500	1850	1682	420	175	695	450	2450	1900	5000	1900	4700	1800	9496	7081
		20A	1350		1000	1800	1700	1850	1882	450	220	725	495	2550	2100	5250	2100	4700	1800	10876	8041
		20B	1350		1100	2000	1500	2050	1682	450	220	775	545	2750	1900	5650	1900	4700	1800	10963	8128
		24A	1600		1100	2000	1750	2050	1932	450	220	775	545	2750	2150	5650	2150	4700	1800	12317	8957
		24B	1600		1100	2150	1600	2200	1782	450	220	850	620	2900	2000	5950	2000	4700	1800	12335	8975
105	횡락	11	750	Center Opening	800	1400	1350	1450	1532	420	175	595	350	2050	1750	4200	1750	4900	2100	6964	5389
		13	900		900	1600	1350	1650	1532	420	175	645	400	2250	1750	4600	1750	4900	2100	7852	5962
		15	1000		900	1600	1500	1650	1682	420	175	645	400	2250	1900	4600	1900	4900	2100	8594	6494
		17	1150		1000	1800	1500	1850	1682	420	175	695	450	2450	1900	5000	1900	4900	2100	9496	7081
		20A	1350		1000	1800	1700	1850	1882	450	220	725	495	2550	2100	5250	2100	4900	2100	10876	8041
		20B	1350		1100	2000	1500	2050	1682	450	220	775	545	2750	1900	5650	1900	4900	2100	10963	8128
		24A	1600		1100	2000	1750	2050	1932	450	220	775	545	2750	2150	5650	2150	4900	2100	12317	8957
		24B	1600		1100	2150	1600	2200	1782	450	220	850	620	2900	2000	5950	2000	4900	2100	12335	8975
60	횡락	11	750	Side Opening	900	1200	1550	1250	1765	420	175	445	200	1850	2000	3800	2000	4500	1500	7137	5562
		13	900		900	1200	1770	1250	1985	420	175	445	200	1850	2250	3800	2250	4500	1500	8007	6117
		15	1000		900	1250	1900	1300	2115	420	175	470	225	1900	2350	3900	2350	4500	1500	8739	6639
		17	1150		1000	1300	2010	1350	2225	420	175	445	200	1950	2500	4000	2500	4500	1500	9592	7177
		20	1350		1000	1300	2310	1350	2525	450	220	475	245	2050	2800	4250	2800	4500	1500	10961	8126
		24	1600		1100	1500	2300	1550	2515	450	220	525	295	2250	2800	4650	2800	4500	1500	12362	9002
90	횡락	11	750	Side Opening	900	1200	1550	1250	1765	420	175	445	200	1850	2000	3800	2000	4700	1800	7137	5562
		13	900		900	1200	1770	1250	1985	420	175	445	200	1850	2250	3800	2250	4700	1800	8007	6117
		15	1000		900	1250	1900	1300	2115	420	175	470	225	1900	2350	3900	2350	4700	1800	8739	6639
		17	1150		1000	1300	2010	1350	2225	420	175	445	200	1950	2500	4000	2500	4700	1800	9592	7177
		20	1350		1000	1300	2310	1350	2525	450	220	475	245	2050	2800	4250	2800	4700	1800	10961	8126
		24	1600		1100	1500	2300	1550	2515	450	220	525	295	2250	2800	4650	2800	4700	1800	12362	9002
105	횡락	11	750	Side Opening	900	1200	1550	1250	1765	420	175	445	200	1850	2000	3800	2000	4900	2100	7137	5562
		13	900		900	1200	1770	1250	1985	420	175	445	200	1850	2250	3800	2250	4900	2100	8007	6117
		15	1000		900	1250	1900	1300	2115	420	175	470	225	1900	2350	3900	2350	4900	2100	8739	6639
		17	1150		1000	1300	2010	1350	2225	420	175	445	200	1950	2500	4000	2500	4900	2100	9592	7177
		20	1350		1000	1300	2310	1350	2525	450	220	475	245	2050	2800	4250	2800	4900	2100	10961	8126
		24	1600		1100	1500	2300	1550	2515	450	220	525	295	2250	2800	4650	2800	4900	2100	12362	9002

3면 전망용(Full) 엘리베이터의 승강로 치수

정격속도 (m/min)	CWT위치	정격인원	정격하중 (kg)	열림방식	출입구폭 OP	Car Size 내부폭 AN	Car Size 내부깊이 BN	Car Size 외부폭 AS	Car Size 외부깊이 BS	Car 좌우측 승강로 공간 AL	Car 좌우측 승강로 공간 AR	출입구 좌우측 승강로 치수 HL	출입구 좌우측 승강로 치수 HR	최소 승강로 치수 단독(Simplex) AH	최소 승강로 치수 단독(Simplex) BH	최소 승강로 치수 병렬(Duplex) AH	최소 승강로 치수 병렬(Duplex) BH	오버헤드 OH	피트 PIT	피트반력 (kg) R1	피트반력 (kg) R2
60	횡락	11	750	Center Opening	800	1400	1350	1450	1532	420	175	595	350	2050	1750	4200	1750	4500	1500	7257	5682
		13	900		900	1600	1350	1650	1532	420	175	645	400	2250	1750	4600	1750	4500	1500	8145	6255
		15	1000		900	1600	1500	1650	1682	420	175	645	400	2250	1900	4600	1900	4500	1500	8903	6803
		17	1150		1000	1800	1500	1850	1682	420	175	695	450	2450	1900	5000	1900	4500	1500	9806	7391
		20A	1350		1000	1800	1700	1850	1882	450	220	725	495	2550	2100	5250	2100	4500	1500	11219	8384
		20B	1350		1100	2000	1500	2050	1682	450	220	775	545	2750	1900	5650	1900	4500	1500	11243	8408
		24A	1600		1100	2000	1750	2050	1932	450	220	775	545	2750	2150	5650	2150	4500	1500	12630	9270
		24B	1600		1100	2150	1600	2200	1782	450	220	850	620	2900	2000	5950	2000	4500	1500	12604	9244
90	횡락	11	750	Center Opening	800	1400	1350	1450	1532	420	175	595	350	2050	1750	4200	1750	4700	1800	7257	5682
		13	900		900	1600	1350	1650	1532	420	175	645	400	2250	1750	4600	1750	4700	1800	8145	6255
		15	1000		900	1600	1500	1650	1682	420	175	645	400	2250	1900	4600	1900	4700	1800	8903	6803
		17	1150		1000	1800	1500	1850	1682	420	175	695	450	2450	1900	5000	1900	4700	1800	9806	7391
		20A	1350		1000	1800	1700	1850	1882	450	220	725	495	2550	2100	5250	2100	4700	1800	11219	8384
		20B	1350		1100	2000	1500	2050	1682	450	220	775	545	2750	1900	5650	1900	4700	1800	11243	8408
		24A	1600		1100	2000	1750	2050	1932	450	220	775	545	2750	2150	5650	2150	4700	1800	12630	9270
		24B	1600		1100	2150	1600	2200	1782	450	220	850	620	2900	2000	5950	2000	4700	1800	12604	9244
105	횡락	11	750	Center Opening	800	1400	1350	1450	1532	420	175	595	350	2050	1750	4200	1750	4900	2100	7257	5682
		13	900		900	1600	1350	1650	1532	420	175	645	400	2250	1750	4600	1750	4900	2100	8145	6255
		15	1000		900	1600	1500	1650	1682	420	175	645	400	2250	1900	4600	1900	4900	2100	8903	6803
		17	1150		1000	1800	1500	1850	1682	420	175	695	450	2450	1900	5000	1900	4900	2100	9806	7391
		20A	1350		1000	1800	1700	1850	1882	450	220	725	495	2550	2100	5250	2100	4900	2100	11219	8384
		20B	1350		1100	2000	1500	2050	1682	450	220	775	545	2750	1900	5650	1900	4900	2100	11243	8408
		24A	1600		1100	2000	1750	2050	1932	450	220	775	545	2750	2150	5650	2150	4900	2100	12630	9270
		24B	1600		1100	2150	1600	2200	1782	450	220	850	620	2900	2000	5950	2000	4900	2100	12604	9244
60	횡락	11	750	Side Opening	900	1200	1550	1250	1765	420	175	445	200	1850	2000	3800	2000	4500	1500	7459	5884
		13	900		900	1200	1770	1250	1985	420	175	445	200	1850	2250	3800	2250	4500	1500	8372	6482
		15	1000		900	1250	1900	1300	2115	420	175	470	225	1900	2350	3900	2350	4500	1500	9116	7016
		17	1150		1000	1300	2010	1350	2225	420	175	445	200	1950	2500	4000	2500	4500	1500	9997	7582
		20	1350		1000	1300	2310	1350	2525	450	220	475	245	2050	2800	4250	2800	4500	1500	11408	8573
		24	1600		1100	1500	2300	1550	2515	450	220	525	295	2250	2800	4650	2800	4500	1500	12779	9419
90	횡락	11	750	Side Opening	900	1200	1550	1250	1765	420	175	445	200	1850	2000	3800	2000	4700	1800	7459	5884
		13	900		900	1200	1770	1250	1985	420	175	445	200	1850	2250	3800	2250	4700	1800	8372	6482
		15	1000		900	1250	1900	1300	2115	420	175	470	225	1900	2350	3900	2350	4700	1800	9116	7016
		17	1150		1000	1300	2010	1350	2225	420	175	445	200	1950	2500	4000	2500	4700	1800	9997	7582
		20	1350		1000	1300	2310	1350	2525	450	220	475	245	2050	2800	4250	2800	4700	1800	11408	8573
		24	1600		1100	1500	2300	1550	2515	450	220	525	295	2250	2800	4650	2800	4700	1800	12779	9419
105	횡락	11	750	Side Opening	900	1200	1550	1250	1765	420	175	445	200	1850	2000	3800	2000	4900	2100	7459	5884
		13	900		900	1200	1770	1250	1985	420	175	445	200	1850	2250	3800	2250	4900	2100	8372	6482
		15	1000		900	1250	1900	1300	2115	420	175	470	225	1900	2350	3900	2350	4900	2100	9116	7016
		17	1150		1000	1300	2010	1350	2225	420	175	445	200	1950	2500	4000	2500	4900	2100	9997	7582
		20	1350		1000	1300	2310	1350	2525	450	220	475	245	2050	2800	4250	2800	4900	2100	11408	8573
		24	1600		1100	1500	2300	1550	2515	450	220	525	295	2250	2800	4650	2800	4900	2100	12779	9419

Note
1. 피트 하부를 거실, 통로등의 용도로 사용 시 당사로 별도 문의 바랍니다.
2. C.wt Gov'(비상정지장치) 적용시 승강로폭 상기치수 +100mm 증가됨
3. 횡락(side drop)의 경우 기계실 MC beam의 중간 반력보는 최소 300mm 이상 확보할 것. (승강로는 100mm, 150mm적용)

출입구 상세도 I MMR (소형 기계실 엘리베이터)

병원용

정격속도 (m/min)	CWT위치	정격인원	정격하중 (kg)	열림방식	출입구폭	Car Size 내부폭	내부깊이	외부폭	외부깊이	Car 좌우측 승강로 공간		출입구 좌우측 승강로 치수		최소 승강로 치수 단독(Simplex)		병렬(Duplex)		오버헤드	피트	피트반력 (kg)	
					OP	AN	BN	AS	BS	AL	AR	HL	HR	AH	BH	AH	BH	OH	PIT	R1	R2
60	횡락	20	1350	Center Opening	1100	1300	2310	1350	2492	505	505	480	480	2360	2750	4870	2750	4500	1500	10441	7606
		24	1600		1100	1500	2300	1550	2482	450	405	525	480	2450	2700	5050	2700	4500	1500	11810	8450
90	횡락	20	1350	Center Opening	1100	1300	2310	1350	2492	505	505	480	480	2400	2750	4950	2750	4700	1800	10441	7606
		24	1600		1100	1500	2300	1550	2482	450	405	525	480	2450	2700	5050	2700	4700	1800	11810	8450
105	횡락	20	1350	Center Opening	1100	1300	2310	1350	2492	505	505	480	480	2400	2750	4950	2750	4900	2100	10441	7606
		24	1600		1100	1500	2300	1550	2482	450	405	525	480	2450	2700	5050	2700	4900	2100	11810	8450
60	횡락	20	1350	Side Opening	1100	1300	2310	1350	2525	450	220	425	195	2050	2800	4250	2800	4500	1500	10441	7606
		24	1600		1100	1500	2300	1550	2515	450	220	525	295	2250	2800	4650	2800	4500	1500	11810	8450
90	횡락	20	1350	Side Opening	1100	1300	2310	1350	2525	450	220	425	195	2050	2800	4250	2800	4700	1800	10441	7606
		24	1600		1100	1500	2300	1550	2515	450	220	525	295	2250	2800	4650	2800	4700	1800	11810	8450
105	횡락	20	1350	Side Opening	1100	1300	2310	1350	2525	450	220	425	195	2050	2800	4250	2800	4900	2100	10441	7606
		24	1600		1100	1500	2300	1550	2515	450	220	525	295	2250	2800	4650	2800	4900	2100	11810	8450

관통형

정격속도 (m/min)	CWT위치	정격인원	정격하중 (kg)	열림방식	출입구폭	Car Size 내부폭	내부깊이	외부폭	외부깊이	Car 좌우측 승강로 공간		출입구 좌우측 승강로 치수		최소 승강로 치수 단독(Simplex)		병렬(Duplex)		오버헤드	피트	피트반력 (kg)	
					OP	AN	BN	AS	BS	AL	AR	HL	HR	AH	BH	AH	BH	OH	PIT	R1	R2
60	횡락	11	750	Center Opening	800	1400	1350	1450	1664	420	175	595	350	2050	1900	4200	1900	4500	1500	7245	5670
		13	900		900	1600	1350	1650	1664	420	175	645	400	2250	1900	4600	1900	4500	1500	8115	6225
		15	1000		900	1600	1500	1650	1814	420	175	645	400	2250	2050	4600	2050	4500	1500	8832	6732
		17	1150		1000	1800	1500	1850	1814	420	175	695	450	2450	2050	5000	2050	4500	1500	9723	7308
90	횡락	11	750	Center Opening	800	1400	1350	1450	1664	420	175	595	350	2050	1900	4200	1900	4700	1800	7245	5670
		13	900		900	1600	1350	1650	1664	420	175	645	400	2250	1900	4600	1900	4700	1800	8115	6225
		15	1000		900	1600	1500	1650	1814	420	175	645	400	2250	2050	4600	2050	4700	1800	8832	6732
		17	1150		1000	1800	1500	1850	1814	420	175	695	450	2450	2050	5000	2050	4700	1800	9723	7308
105	횡락	11	750	Center Opening	800	1400	1350	1450	1664	420	175	595	350	2050	1900	4200	1900	4900	2100	7245	5670
		13	900		900	1600	1350	1650	1664	420	175	645	400	2250	1900	4600	1900	4900	2100	8115	6225
		15	1000		900	1600	1500	1650	1814	420	175	645	400	2250	2050	4600	2050	4900	2100	8832	6732
		17	1150		1000	1800	1500	1850	1814	420	175	695	450	2450	2050	5000	2050	4900	2100	9723	7308

Note
1. 피트 하부를 거실, 통로등의 용도로 사용 시 당사로 별도 문의 바랍니다.
2. C.wt Gov'(비상정지장치) 적용시 승강로폭 상기치수 +100mm 증가됨
3. 횡락(side drop)의 경우 기계실 MC beam의 중간 반력보는 최소 300mm 이상 확보할 것. (승강로는 100mm, 150mm적용)

전원설비

정격속도 (m/min)	정격인원	정격하중	Motor (용량)	MCCB용량 [A] 1대	2대	변압기 용량 KVA 1대	2대	인입선 Size mm² 1대	2대	접지선 Size mm² 1대	2대	기계실 발생열량 kcal/hr
		kg	kW	380V	380V			380V	380V	380V	380V	
60	8	550	4.3	20	30	5.0	9.1	6.0	6.0	6	6	825
	9	600	4.3	20	30	5.5	9.9	6.0	6.0	6	6	900
	10	700	6.3	20	30	5.9	10.8	6.0	6.0	6	6	1050
	11	750	6.3	20	30	6.4	11.6	6.0	6.0	6	6	1125
	13	900	6.3	20	40	7.4	13.4	6.0	6.0	6	6	1350
	15	1000	6.3	30	40	8.2	14.9	6.0	10.0	6	6	1500
	17	1150	7.7	30	50	9.2	16.8	6.0	10.0	6	6	1725
	20	1350	10.4	30	50	11.0	19.9	10.0	16.0	6	6	2025
	24	1600	10.4	40	60	13.0	23.6	10.0	16.0	6	6	2400
90	8	550	7.3	20	40	7.5	13.7	6.0	10.0	6	6	1238
	9	600	7.3	30	40	8.2	14.9	6.0	10.0	6	6	1350
	10	700	10.1	30	40	8.4	15.3	10.0	10.0	6	6	1575
	11	750	10.1	30	50	9.0	16.4	10.0	10.0	6	6	1688
	13	900	10.1	30	50	10.4	19.0	10.0	16.0	6	6	2025
	15	1000	10.1	30	60	11.6	21.1	10.0	16.0	6	6	2250
	17	1150	13.5	40	75	13.5	24.6	16.0	16.0	6	6	2588
	20	1350	18.7	40	75	15.2	27.7	16.0	22.0	6	10	3038
	24	1600	18.7	50	100	18.1	32.9	16.0	30.0	6	10	3600
105	8	550	7.3	30	40	8.8	16.0	6.0	10.0	6	6	1444
	9	600	7.3	30	50	9.6	17.4	6.0	16.0	6	6	1575
	10	700	10.1	30	50	9.8	17.8	10.0	16.0	6	6	1838
	11	750	10.1	30	50	10.5	19.1	10.0	16.0	6	6	1969
	13	900	10.1	40	60	12.2	22.2	10.0	16.0	6	6	2363
	15	1000	10.1	40	75	13.5	24.6	10.0	16.0	6	6	2625
	17	1150	13.5	40	75	15.8	28.7	16.0	22.0	6	10	3019
	20	1350	18.7	50	100	17.8	32.4	16.0	22.0	6	10	3544
	24	1600	18.7	60	100	21.1	38.3	16.0	30	6	10	4200

Note
1. 인터폰 sheild wire : 0.9mm2 * 7wire (1 세트일 경우) 2. 기계실내에서의 열 분산(EF) : 정격하중(kg) * 정격속도(m/min) * 4.2 * 1/40
3. Group Control의 경우 MCBB는 분리되어 설치되어야 합니다. 4. 허용온도 : 40도 이하. (40도 이상의 경우 냉방기가 설치되어야 합니다.)

기계실 및 출입구(최상층) I MMR (소형 기계실 엘리베이터)

기계실 상세도

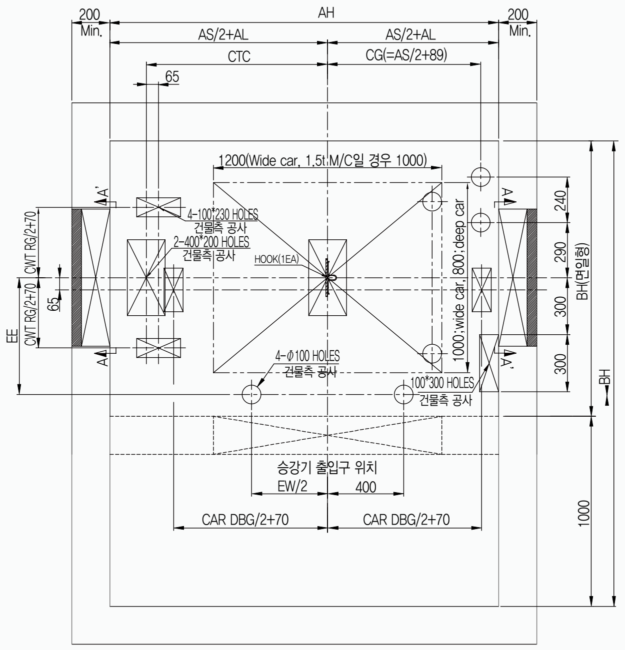

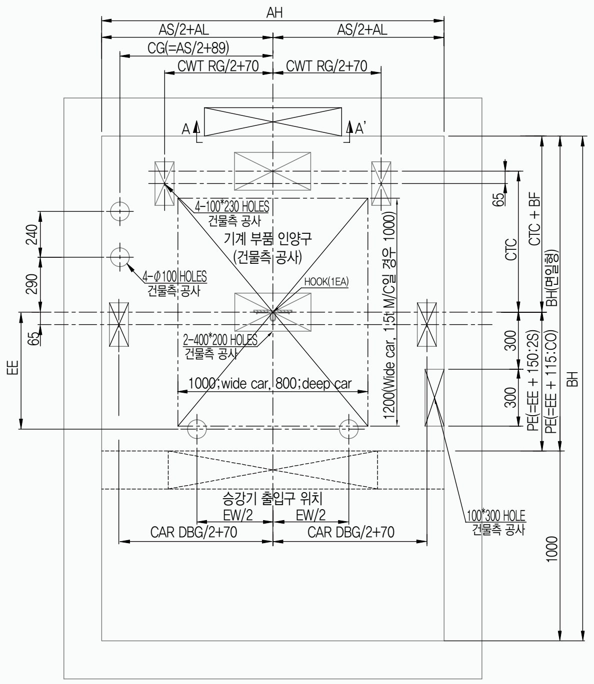

단면 " A – A' "

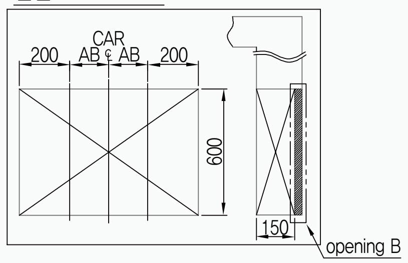

*M/C 빔 반력 및 AB값

인승	MR1 기계실 반력 [kg]	MR2 기계실 반력 [kg]
8	2100	3700
9	2200	3800
10	2400	4300
11	2500	4300
13	2700	4500
15	2900	5200
17	3300	5900
20	3700	6600
24	4100	7500

MACHINE	AB
GGP 1.5T	120
GGP 2.0T	164
GGP 2.6T	200
GGP 3.2T	200
GGP 4.1T	275

*Note
1. 최대CTC : 1800mm
2. 비표준 Layout 치수는 설계로 문의할 것
3. 최소CTC : 600mm
4. 최대BH : 2900mm

출입구 상세도

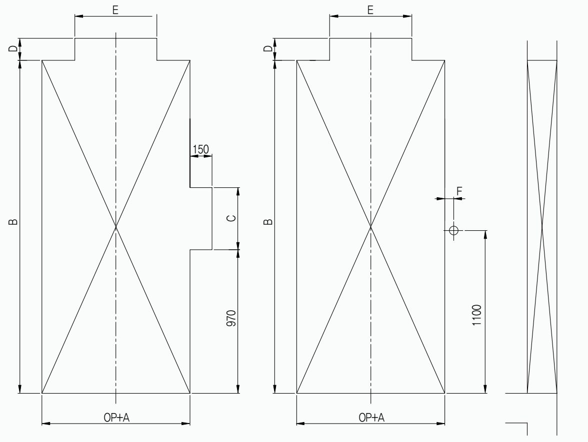

일반형 버튼 적용시 [골조 파췌도]

SLIM형 버튼 적용시 [골조 파췌도]

문틀 형태	적용층	A	B	C	D	E	F
표준형 문틀	최상층 제외	200	2250	C, D, E, F 치수는 승장도어 의장타입에 의해 결정됨.			
	최상층(E&I)	200	2250				
광폭형 문틀	최상층 제외	200	2250				
	최상층(E&I)	200	2250				
광폭형 문틀 Transom Panel 포함	최상층 제외	200	2550				
	최상층(E&I)	200	2550				
광폭 경사형 문틀	최상층 제외	300	2250				
	최상층(E&I)	300	2250				
광폭 경사형 문틀 Transom Panel 포함	최상층 제외	300	2550				
	최상층(E&I)	300	2550				

* 출입구가 고객의 요구에 의해 변경될 경우 재검토 필요함.
* 상기 문틀 이외 더 많은 정보는 SEB 참조할 것.

승강로 평면도 및 단면도 | MMR(소형 기계실 엘리베이터)

승강로 평면도 및 단면도

승강로 평면도

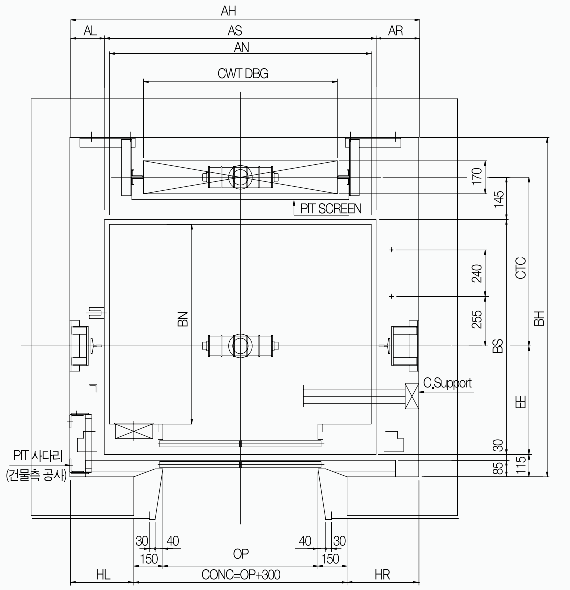

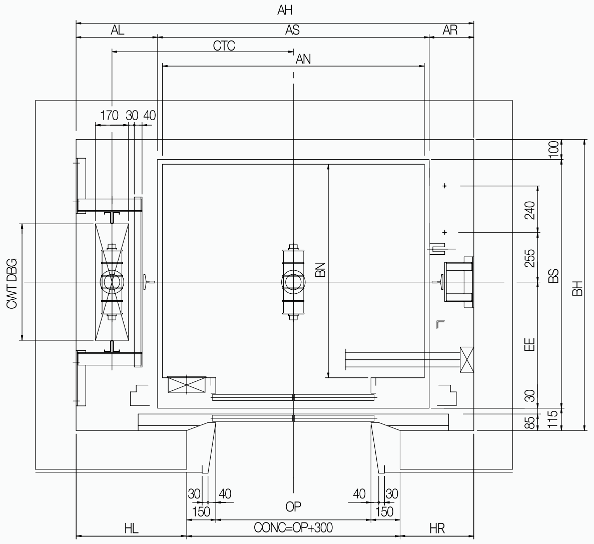

승강로 단면도

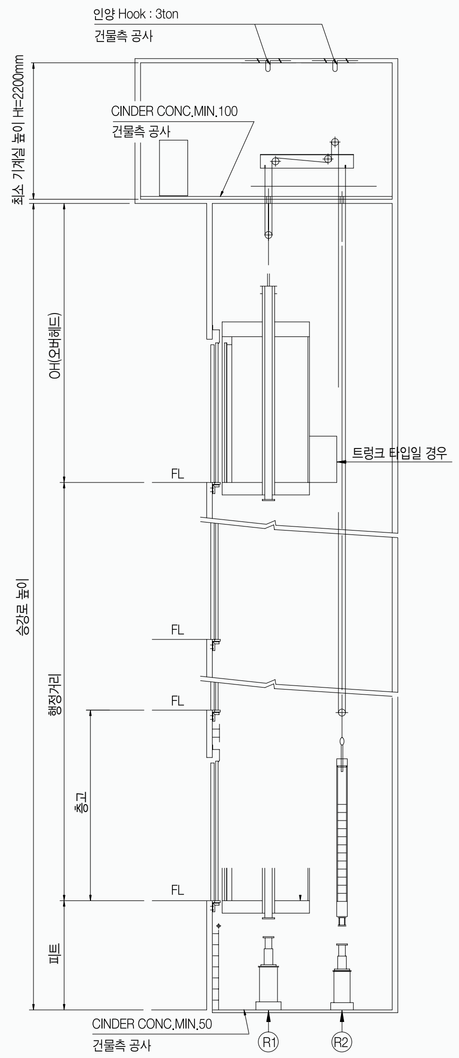

기술 자료 | MRL, MMR 공통 적용

장애인용 엘리베이터 구조 및 법적제원

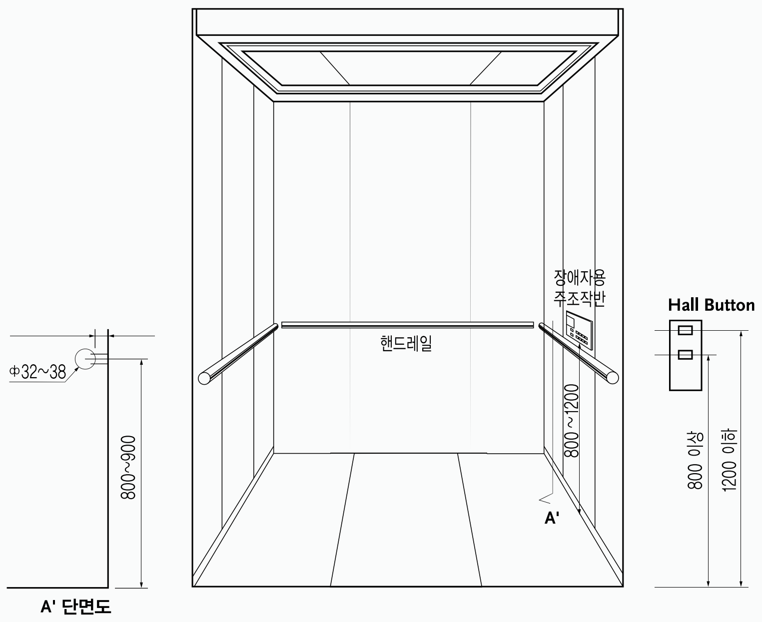

- 승강기 내부의 후면에는 내부에서 휠체어가 180도 회전이 불가능할 경우에는 휠체어가 후진하여 문의 개폐여부를 확인하거나 내릴 수 있도록 승강기 후면의 0.6미터 이상의 높이에 견고한 재질의 거울을 설치하여야 합니다.
- 안심하고 타고 내릴 수 있는 출입구 전자장치가 필요합니다. (비접촉 장치만 있을시 바닥에서 0.3m ~ 1.4m 사이에 물체 감지 가능 필요)
- 앉아서도 손이 닿는 높이에 호출버튼이 부착되어야 합니다.
- 휠체어 사용자용 조작반은 카 진입 방향에서 우측 벽에 바닥면으로 부터 0.8m~1.2m 사이에 가로형으로 설치하여야 합니다. 다만 카 바닥 면적이 1.4m×1.4m 이상인 경우 좌측벽에 설치할 수 있습니다.
- 내부에 안전손잡이(핸드레일) 부착되어야 합니다.
- 도중에 멈추면 가장 가까운 층에 내려주는 세이프티 드라이브(Safety Drive) 기능이 필요합니다.
- 승강기 내부의 층수 선택버튼을 누르면 점멸등이 켜짐과 동시에 음성으로 선택된 층수를 안내해주어야 합니다. 또한, 층수선택버튼이 토글 방식인 경우에는 처음 눌렀을 때에는 점멸등이 켜지면서 선택한 층수에 대한 음성안내가, 두 번째 눌렀을 때에는 점멸등이 꺼지면서 취소라는 음성안내가 나오도록 하여야 합니다.
- 층별로 출입구가 다른 경우에는 반드시 음성으로 출입구의 방향을 알려주어야 합니다.
- 출입구, 승강대, 조작기의 조도는 저시력인 등 장애인의 안전을 위하여 최소 150LX 이상으로 해야 합니다.
- Car내 조작반 및 통화장치와 승강장의 호출버튼에 점자를 표시해야 합니다.
- 각층의 장애인용 엘리베이터 호출버튼의 0.3m전면에는 점형블록을 설치하거나 시각장애인이 감지할 수 있도록 바닥재의 질감 등을 다르게 해야 합니다.
- 출입문의 통과 유호 폭은 0.8미터 이상으로 하되, 신축한 건물의 경우에는 출입문의 통과 유효 폭을 0.9미터 이상으로 할 수 있습니다.

휠체어 참고자료

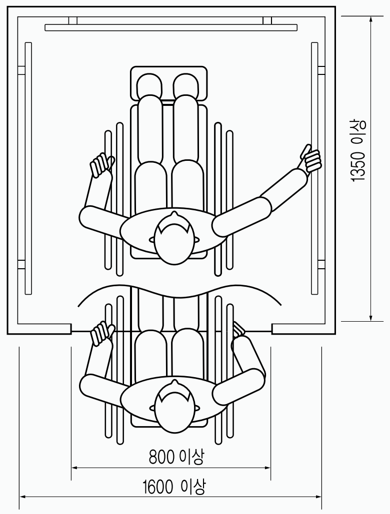

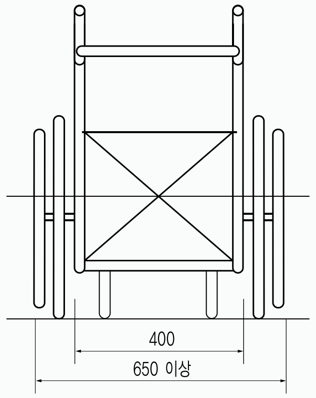

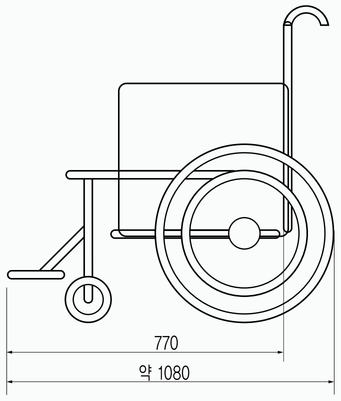

엘리베이터 시방 결정서

확인일 :

고객 확인 :

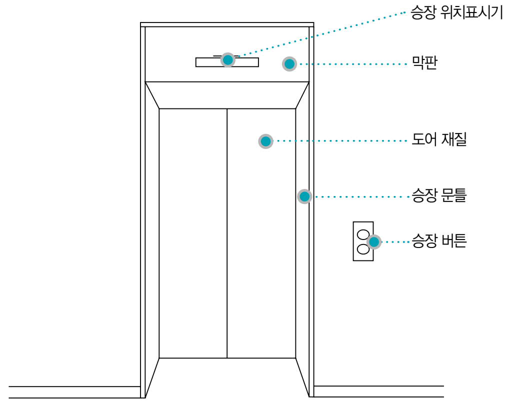

(　　　층™) – 출입구

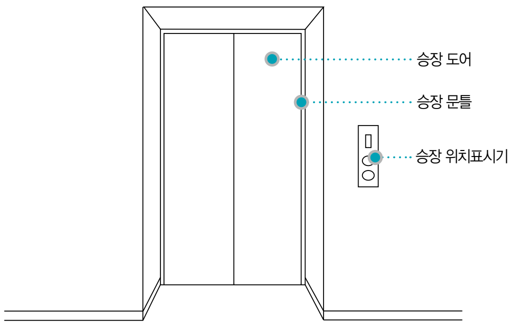

(　　　층™) – 출입구

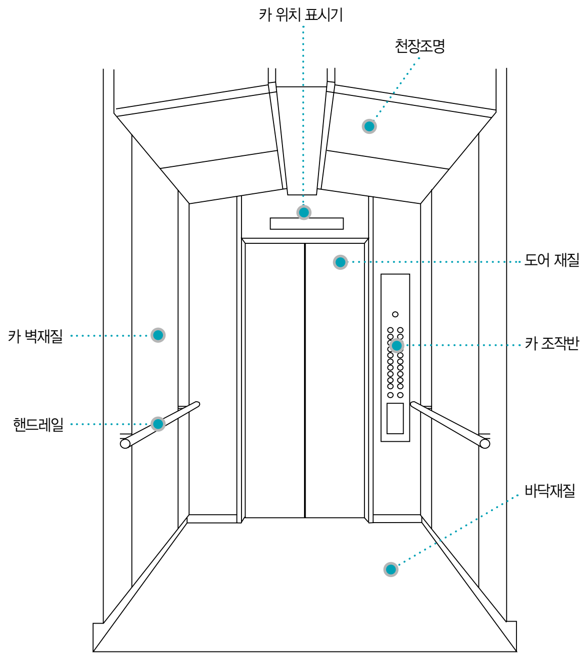

카 내부

고 객 명 :	
기종 및 대수 :	
현　장 :	

구　분			결정 시방	
용　도				
층 문 자				
기준층 유 무				
			기 준 층	기 타 층
출입구 시방	승장문틀	타 입		
		재 질		
	막 판	유 무		
		재 질		
		테둘림 유무		
	도 어 재 질			
	승 장 버 튼			
	승장위치 표시기	수 평 형		
		수 직 형		
	건축관계	벽 + 마감		
카 내 시 방	카 벽 재 질			
	도 어 재 질			
	카 조 작 반			
	(장애자용 조작반)			
	카 위치 표시기			
	천 장 조 명		(마감 :　　　)	
	핸 드 레 일			
	바 닥 재 질			

※특기 사항